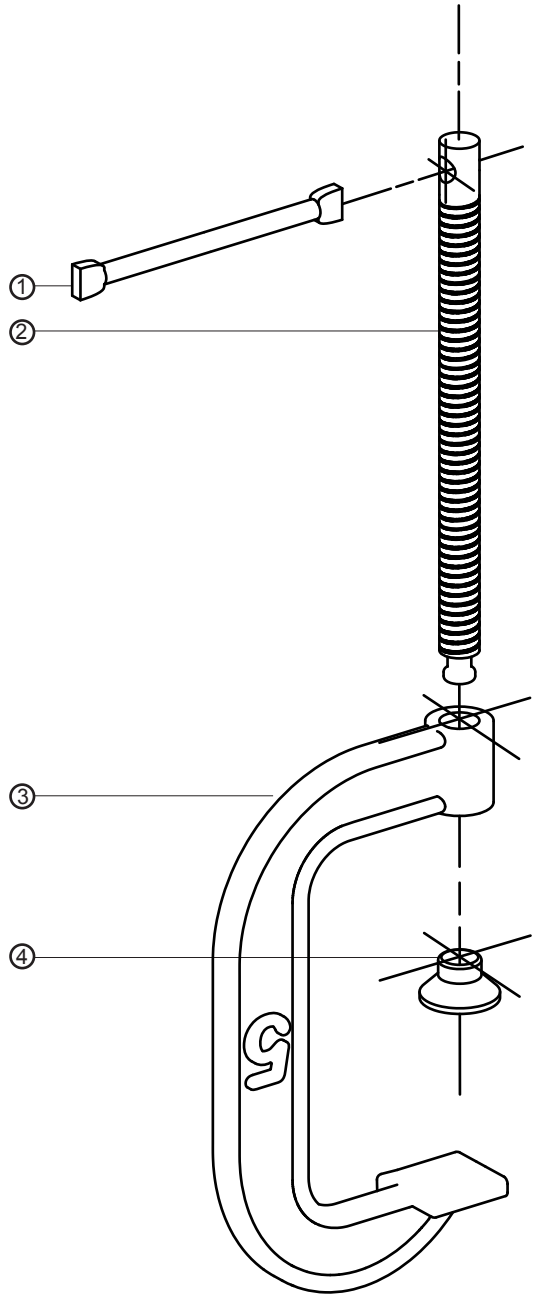

Pieza	Denominación	Material	Proceso	Term. Sup.	Vinculo	Tipo de Vinculo	Observ.	Peso
4	Husillo	Acero Común	ndicion y mecaniza	--	(3) .	3) encastre y presió	--	
3	Cuerpo U	Aleacion Acero	Fundicion Nudula Ferritica y mecanizado	Pintura sintetica	(2) .	(2) atornillado	Color Rojo	
2	Tornillo de Apriete	Acero de Herramienta	trefiladoras y mecanizado	--	(2) (3) (4)	(2)contacto (3) atornillado (4) encastre y presión	--	
1	Varilla Agarre	Acero Común	trefiladoras	--	(2) .	(2)contacto	--	

		Fecha	Nombre		
FADU	Dib.			Diseño Industrial Cátedra: H. FEDULLO	Industria Argentina
	Rev.				
	Apr.				
2011	Esc. :	TP 1 PERSPECTIVA EXPLOTADA DE UN SARGENTO (PRENSA)			Docente:
					Alumna: Rocio Jimenez
	Toler. Rug.				Lamina N° 1