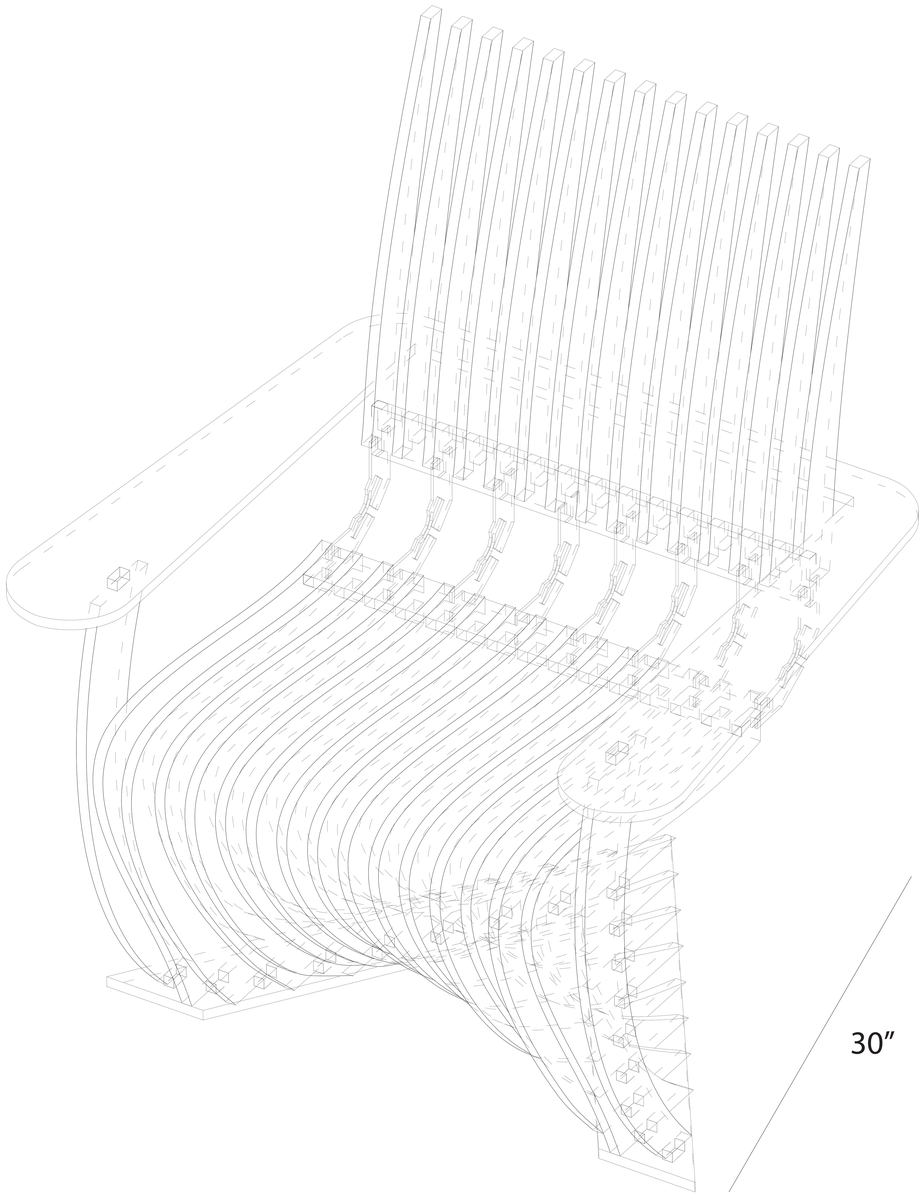
30″

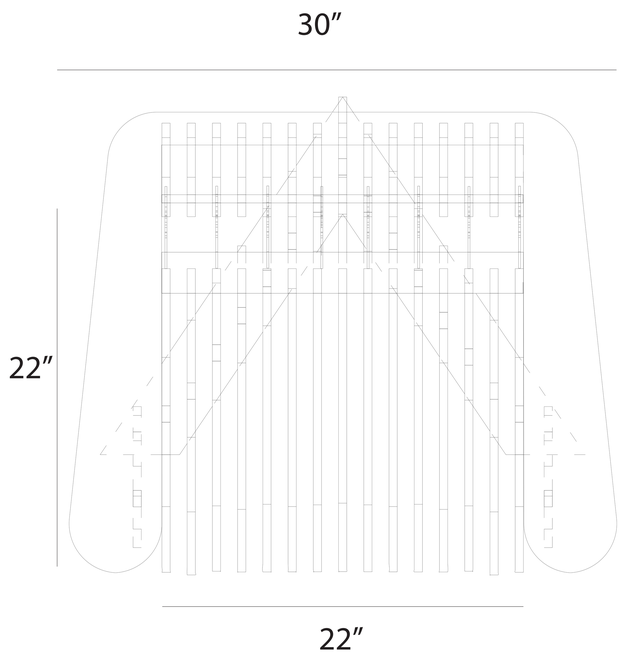
30″
22″
22″

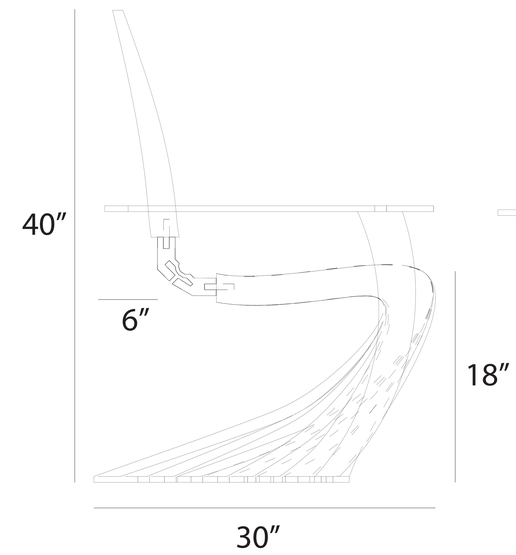
40″
6″
18″
30″

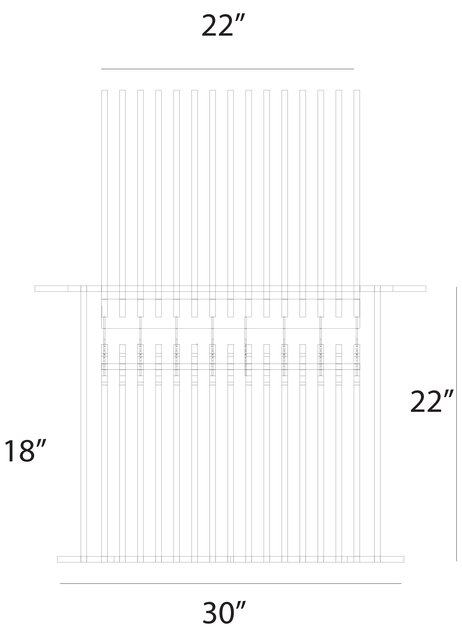
22″
22″
30″