Общество с ограниченной
ответственностью
"Архитектурно-проектное
бюро "Дельта"

Архив №

Шифр: 88/2013-П

Дата: Июнь 2013

Проект ресторана быстрого обслуживания "Бургер Кинг"

Архитектурные интерьеры

Адрес: г. Москва, ул. Авиамоторная, д.12

Москва 2013 г.

Общество с ограниченной ответственностью
"Архитектурно-проектное бюро
"Дельта"

Проект ресторана быстрого обслуживания "Бургер Кинг"

по адресу: г.Москва, ул. Авиамоторная, д.12

Архитектурные интерьеры

Генеральный директор — Миронов Г.Н.

Главный архитектор проекта — Посуйко Е.А.

Главный инженер проекта — Горбунов А.А.

Москва
2013г.

A4

ОБОРОНСТРОЙ ПРОЕКТ
межрегиональное объединение проектных организаций

Саморегулируемая организация Некоммерческое партнерство
«Межрегиональное объединение проектных организаций «ОборонСтрой Проект»
Российская Федерация, 109428, г. Москва, 2-я Институтская улица, д.6,obstr@yandex.ru.
project.oboronstroy-sro.ru,
регистрационный номер в государственном реестре саморегулируемых организаций СРО-П-118-18012010

г. Москва «07» февраля 2013 г.

СВИДЕТЕЛЬСТВО

о допуске к определенному виду или видам работ, которые оказывают влияние на безопасность объектов капитального строительства

№П-02-0893-7733808063-2013

Выдано члену СРО НП **«МОПО «ОборонСтрой Проект»**:

Общество с ограниченной ответственностью «Архитектурно-проектное Бюро «Дельта» ОГРН 1127746524927 , ИНН 7733808063 105082, Российская Федерация, город Москва, улица Бакунинская, дом 69, строение 1

Основание выдачи Свидетельства: ***Протокол Правления №8 от «07» февраля 2013 г.***

Настоящим Свидетельством подтверждается допуск к работам, указанным в приложении к настоящему Свидетельству, которые оказывают влияние на безопасность объектов капитального строительства.

Начало действия с «07» февраля 2013 г.
Свидетельство без приложения не действительно.
Свидетельство выдано без ограничения срока и территории его действия.
Свидетельство выдано взамен ранее выданного **№П-01-0893-7733808063-2012 от «13» августа 2012 г.**

Генеральный директор
СРО НП "МОПО "ОборонСтрой Проект" _____ **И.Г. Ясакова**

М.П.

Выдано приложение на листах: 003754, 003755, 003756

Генеральный директор
СРО НП "МОПО "ОборонСтрой Проект" _____ **И.Г. Ясакова**

М.П.

ОБОРОНСТРОЙ ПРОЕКТ
межрегиональное объединение проектных организаций

ПРИЛОЖЕНИЕ
к Свидетельству о допуске
к определенному виду
или видам работ, которые
оказывают влияние на безопасность
объектов капитального строительства
от «07» февраля 2013 г.
№П-02-0893-7733808063-2013

Виды работ, которые оказывают влияние на безопасность:

1. объектов капитального строительства, включая особо опасные и технически сложные объекты капитального строительства, объекты использования атомной энергии, и о допуске к которым член некоммерческого партнерства СРО НП «МОПО «ОборонСтрой Проект» **Общество с ограниченной ответственностью «Архитектурно-проектное Бюро «Дельта» имеет Свидетельство**

№	Наименование вида работ
1.	**Нет**

2. объектов капитального строительства, включая особо опасные и технически сложные объекты капитального строительства (кроме объектов использования атомной энергии) и о допуске к которым член некоммерческого партнерства СРО НП «МОПО «ОборонСтрой Проект» **Общество с ограниченной ответственностью «Архитектурно-проектное Бюро «Дельта» имеет Свидетельство**

№	Наименование вида работ
1.	**Нет**

3. объектов капитального строительства (кроме особо опасных и технически сложных объектов, объектов использования атомной энергии) и о допуске к которым член некоммерческого партнерства СРО НП «МОПО «ОборонСтрой Проект» **Общество с ограниченной ответственностью «Архитектурно-проектное Бюро «Дельта» имеет Свидетельство**

№	Наименование вида работ
1.	**1 Работы по подготовке схемы планировочной организации земельного участка** 1.1. Работы по подготовке генерального плана земельного участка 1.2. Работы по подготовке схемы планировочной организации трассы линейного объекта 1.3. Работы по подготовке схемы планировочной организации полосы отвода линейного сооружения
2.	**2 Работы по подготовке архитектурных решений**
3.	**3 Работы по подготовке конструктивных решений**
4.	**4 Работы по подготовке сведений о внутреннем инженерном оборудовании, внутренних сетях инженерно-технического обеспечения, о перечне инженерно-**

	технических мероприятий 4.1. Работы по подготовке проектов внутренних инженерных систем отопления, вентиляции, кондиционирования, противодымной вентиляции, теплоснабжения и холодоснабжения 4.2. Работы по подготовке проектов внутренних инженерных систем водоснабжения и канализации 4.3. Работы по подготовке проектов внутренних систем электроснабжения 4.4. Работы по подготовке проектов внутренних слаботочных систем 4.5. Работы по подготовке проектов внутренних диспетчеризации, автоматизации и управления инженерными системами 4.6. Работы по подготовке проектов внутренних систем газоснабжения
5.	**5 Работы по подготовке сведений о наружных сетях инженерно-технического обеспечения, о перечне инженерно-технических мероприятий** 5.1. Работы по подготовке проектов наружных сетей теплоснабжения и их сооружений 5.2. Работы по подготовке проектов наружных сетей водоснабжения и канализации и их сооружений 5.3. Работы по подготовке проектов наружных сетей электроснабжения до 35 кВ включительно и их сооружений 5.4. Работы по подготовке проектов наружных сетей электроснабжения не более 110 кВ включительно и их сооружений 5.5. Работы по подготовке проектов наружных сетей Электроснабжение 110 кВ и более и их сооружений 5.6. Работы по подготовке проектов наружных сетей слаботочных систем 5.7. Работы по подготовке проектов наружных сетей газоснабжения и их сооружений
6.	**6 Работы по подготовке технологических решений** 6.1. Работы по подготовке технологических решений жилых зданий и их комплексов 6.2. Работы по подготовке технологических решений общественных зданий и сооружений и их комплексов 6.3. Работы по подготовке технологических решений производственных зданий и сооружений и их комплексов 6.4. Работы по подготовке технологических решений объектов транспортного назначения и их комплексов 6.5. Работы по подготовке технологических решений гидротехнических сооружений и их комплексов 6.6. Работы по подготовке технологических решений объектов сельскохозяйственного назначения и их комплексов 6.7. Работы по подготовке технологических решений объектов специального назначения и их комплексов 6.9. Работы по подготовке технологических решений объектов сбора, обработки, хранения, переработки и утилизации отходов и их комплексов 6.11. Работы по подготовке технологических решений объектов военной инфраструктуры и их комплексов 6.12. Работы по подготовке технологических решений объектов очистных сооружений и их комплексов
7.	**7 Работы по разработке специальных разделов проектной документации** 7.1. Инженерно-технические мероприятия по гражданской обороне 7.2. Инженерно-технические мероприятия по предупреждению чрезвычайных

	ситуаций природного и техногенного характера 7.3. Разработка декларации по промышленной безопасности опасных производственных объектов 7.4. Разработка декларации безопасности гидротехнических сооружений
8.	**8 Работы по подготовке проектов организации строительства, сносу и демонтажу зданий и сооружений, продлению срока эксплуатации и консервации**
9.	**9 Работы по подготовке проектов мероприятий по охране окружающей среды**
10.	**10 Работы по подготовке проектов мероприятий по обеспечению пожарной безопасности**
11.	**11 Работы по подготовке проектов мероприятий по обеспечению доступа маломобильных групп населения**
12.	**12 Работы по обследованию строительных конструкций зданий и сооружений**
13.	**13 Работы по организации подготовки проектной документации, привлекаемым застройщиком или заказчиком на основании договора юридическим лицом или индивидуальным предпринимателем (генеральным проектировщиком)**

Общество с ограниченной ответственностью «Архитектурно-проектное Бюро «Дельта» вправе заключать договоры по осуществлению организации работ по подготовке проектной документации, для объектов капитального строительства, стоимость которых по одному договору не превышает **25 (двадцати пяти) млн.рублей.**

Генеральный директор
СРО НП "МОПО "ОборонСтрой Проект" _____ **И.Г. Ясакова**
М.П.

Прошито, пронумеровано и скреплено
печатью 4 (четыре) листа.
Генеральный директор
СРО НП "МОПО "ОборонСтрой Проект"
Ясакова И.Г.
М.П.

ВЕДОМОСТЬ ЧЕРТЕЖЕЙ.		
Номер листа	Название	Примечение
1	Лист общих данных	
2	Обмерные чертежи	
3	Демонтажный план	
4	План с расстановкой мебели и оборудования	
5	Расстановка оборудования спецификация	
6	План возведения перегородок	
6.1	Типы перегородок и сечения	
6.2	Узлы по менюбордам	
6.3	Задание на изготовление витражей	
7	Разрез 1-1	
8	Разрез 2-2	
9	План закладных конструкций	
10	Виды на гаражи	
11	План схема усиления перегородок	
12	Узлы усиления перегородок	
13	План пола	
14	Узлы пола	
15	План потолка	
15.1	Схемы сечений 1-1,2-2	
16	План расстановки светильников	
17	План освещения	
18	Сводный план потолка	
19	План-схема отделки стен	
20	Схемы отделки стен	
21	Ведомость отделочных материалов	
21.1	Ведомость отделочных материалов (продолжение)	
21.2	Ведомость отделочных материалов (окончание)	
22	Развертки по залу	
22.1	Развертки по залу	
23	Развертки по С/У	
23.1	Развертки по С/У	
24	Визуализация	
25	План расстановки розеток	
26	План с расстановкой СКС	
27	План водоснажений и канализации	
28	Стойка раздачи	
29	Гардероб,офис,место приема пищи	
30	Декоративный элемент потолка ДЭП 1	
31	Элементы зала ДК-1,2	
31.1	Элементы зала ДК-3,4	
32	Элементы зала. Диван Тип-3,4	

ВЕДОМОСТЬ ПРИЛАГАЕМЫХ ДОКУМЕНТОВ

Обозначение	Наименование	Примечание
1	2	3
	Прилагаемые материалы:	
Приложение 1	Технологический план (ТХ)	
Приложение 2	Свидетельство о допуске к проектным работам	

ВЕДОМОСТЬ ССЫЛОЧНЫХ ДОКУМЕНТОВ

Обозначение	Наименование	Примечание
1	2	3
СНиП 31-06-2009	Общественные здания и сооружения	
СНиП 31-05-2003	Общественные здания административного назначения	
СНиП 3.03.01-87	Несущие и ограждающие конструкции	
ГОСТ 23616-79	Контроль точности	
ФЗ №123 от 22 июля 2008г.	Технический регламент о требованиях пожарной безопасности	
СП-4.13130.2009	Системы противопожарной защиты	
СП-1.13130.2009	Системы противопожарной защиты. Эвакуационные пути и выходы	
СП-2.3.6.1079-01	Санитарно-эпидемиологические требования к организациям общественного питания, изготовлению и оборотоспособности в них пищевых продуктов и продовольственного сырья	
ГОСТ Р 50762-2007	Классификация предприятий общественного питания	

Технические решения, разработанные в проектной документации соответствуют требованиям действующих норм и правил строительного проектирования, экологическим, санитарно-гигиеническим, противопожарным и противовзрывным нормам, действующим на территории Российской Федерации, и обеспечивают безопасную для жизни и здоровья людей эксплуатацию объекта.

Согласовано

Взам. инв. №

Подп. и дата

Инв. № подл.

Изм.	Кол.уч	Лист	№док.	Подпись	Дата
					06.2013
ГАП		Посуйко			
ГИП		Горбунов			
Разработал		Борисенко			
Н.Контр		Ситникова			

88/2013-П

г.Москва, ул. Авиамоторная, д.12

Ресторан быстрого обслуживания "Бургер Кинг"

Стадия	Лист	Листов
Р	1	

Лист общих данных

ООО "АПБ" ДЕЛЬТА"

План обмерный
(М 1:75)

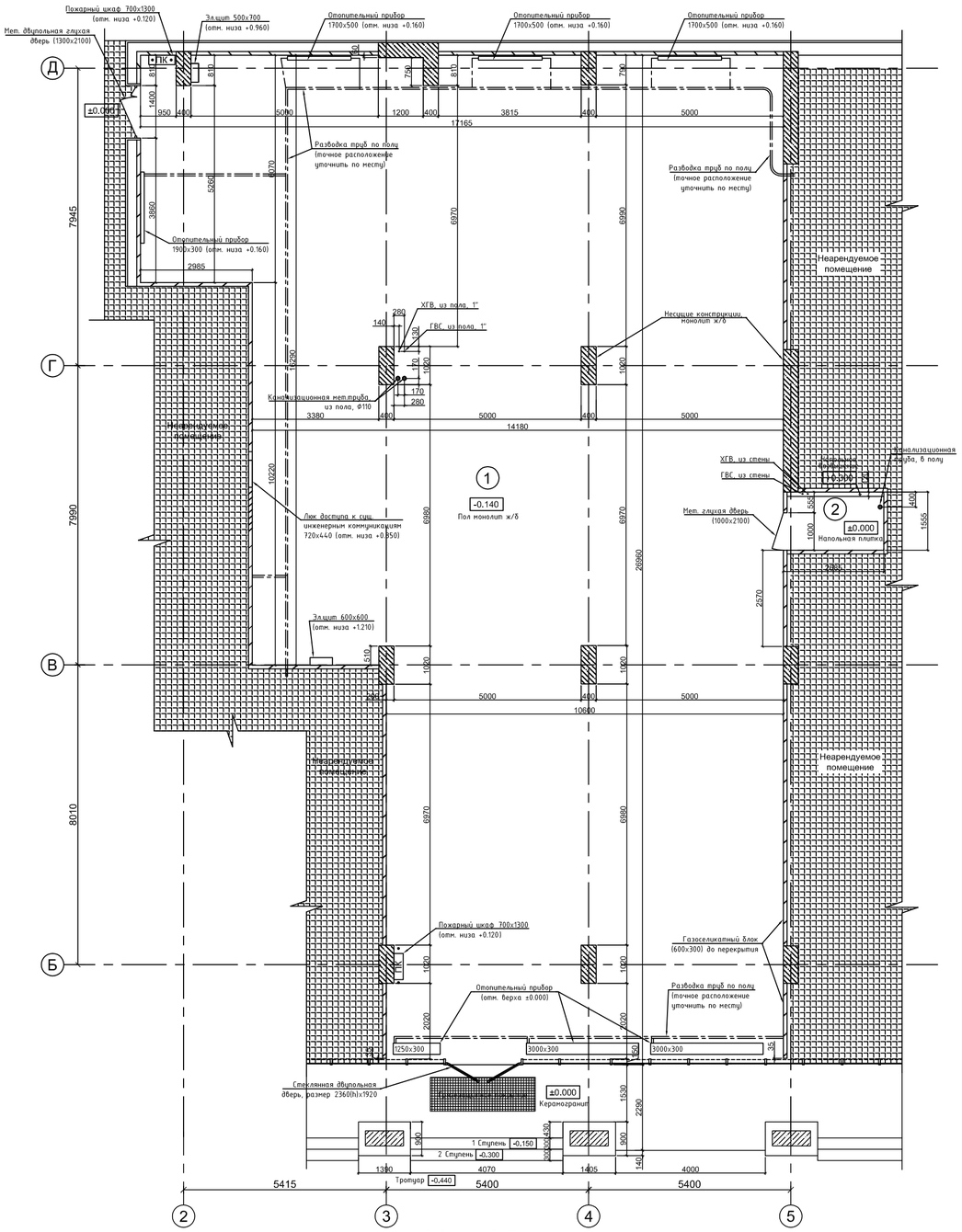

Совмещенный обмерный план потолков и инженерных коммуникаций
(М 1:75)

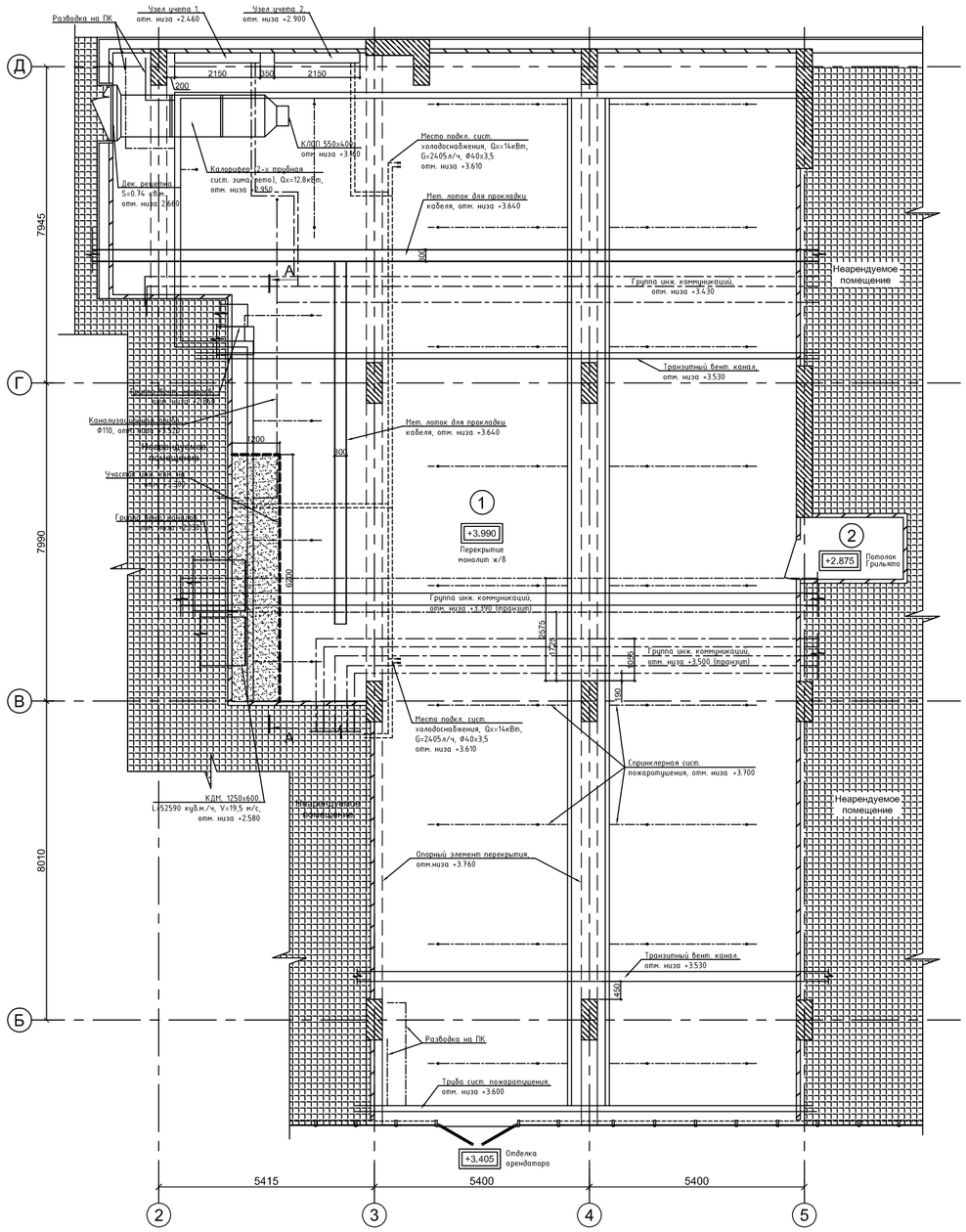

Сечение А-А
(М 1:50)

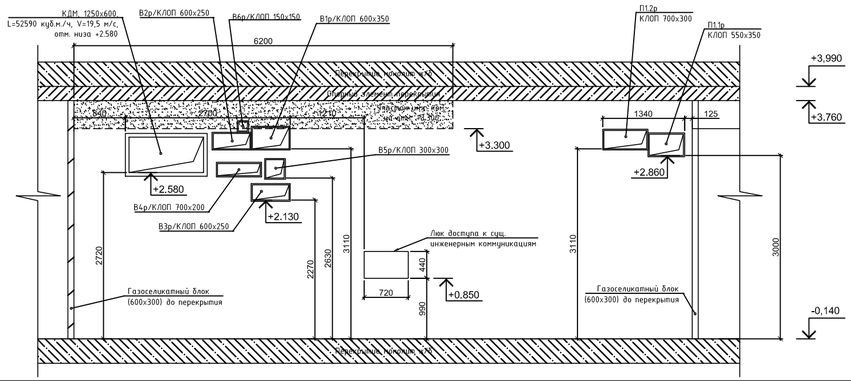

Фасад в осях 3-5
(М 1:75)

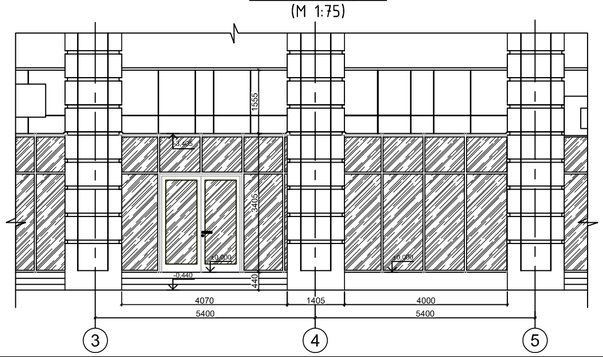

Экспликация существующих помещений

Номер пом.	Наименование	Площадь, м²
1	Общее помещение	361.80
2	Санузел инвалид	4.17
	Площадь общая:	**365.97**

Условные обозначения к плану обмерному

Изображение на плане	Обозначение
	Несущие конструкции, монолит ж/б
	Газоселикатный блок (600х300)
±0.000	Отметка уровня чистого пола этажа
-0.140	Высотная отметка напольного покрытия
ПК	Пожарный кран
1250х300	Отопительный прибор встраиваемый в пол, h=140мм, (отм. верха ±0.000)
	Отопительный прибор настенный, h=140мм, (отм. низа +0.160)
	Трубопровод сист. отопления, разводка по полу
	Рамное остекление входной группы
	Стояки горячей, холодной воды, канализации

Условные обозначения к плану потолка совмещенным с планом инженерных коммуникаций

Изображение на плане	Обозначение
	Система пожаротушения
	Инженерные коммуникации под перекрытием (трубы, вент. каналы, лотки)
+3.990	Высотная отметка потолка

Примечания:

1. Перед началом строительных работ ПОДРЯДЧИК обязан выполнить проверку плана обмерного .
2. В случае расхождения размеров связаться с архитектором проекта (контакты на листе 1).
3. Спринклерная система автоматического пожаротушения отображена информативно .
4. Параметры сист. В3р и В5р приняты по данным арендатора. При проектировании уточнить параметры В3р и В5р, а также П1.1р и П1.2р (ответственность за заказчиком).

							88/2013-П
							г.Москва, ул. Авиамоторная, д.12
Изм.	Кол.уч.	Лист	№док.	Подпись	Дата		
						Ресторан быстрого обслуживания "Бургер Кинг"	Стадия: Р; Лист: 2; Листов:
ГАП		Посуйко				План обмерный	ООО "АПБ" ДЕЛЬТА"
ГИП		Гордунов					
Разработал		Капитонов					
Н.Контр		Ситникова					

Инв. N подл. | Подпись и дата | Взам. инв. N

Демонтажный план

М 1:100

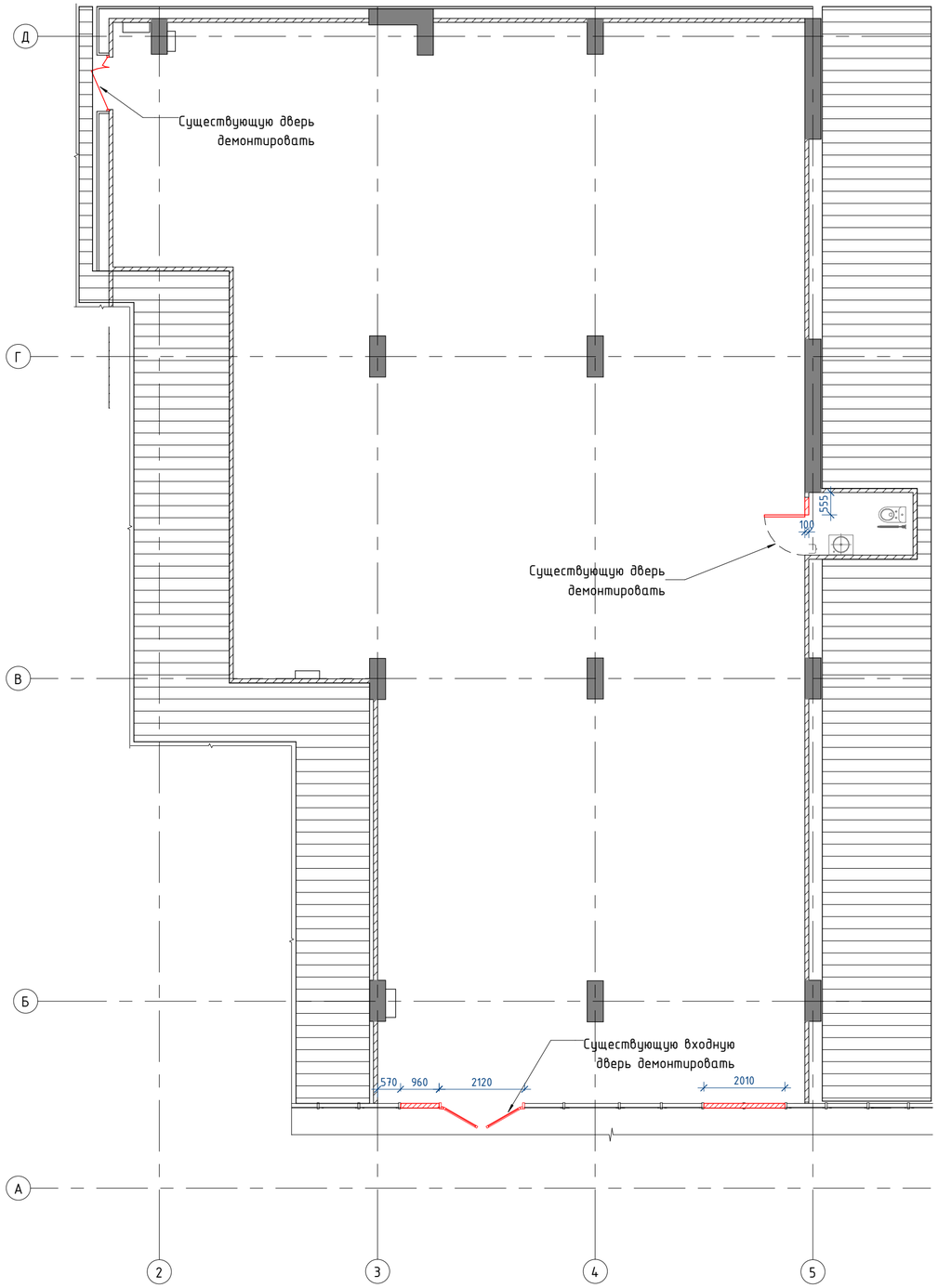

Условные обозначения

- конструкции из монолитного железобетона
- существующие стены
- демонтируемые перегородки

ПРИМЕЧАНИЯ :

1.Все размеры указаны в миллиметрах;
2.Перед началом работ,все размеры и отметки проверить по месту;
3.Все несоответствующие размеры и отметки согласовать с авторами;

Изм.	Кол.уч	Лист	№док.	Подпись	Дата
					06.2013
ГАП		Посуйко			
ГИП		Горбунов			
Разработал		Борисенко			
Н.Контр		Ситникова			

88/2013-П

г.Москва, ул. Авиамоторная, д.12

Ресторан быстрого обслуживания "Бургер Кинг"

Стадия	Лист	Листов
Р	3	

Демонтажный план

ООО "АПБ" ДЕЛЬТА"

Согласовано

Взам. инв. №

Подп. и дата

Инв. № подл.

План с расстановкой мебели и оборудования

М 1:75

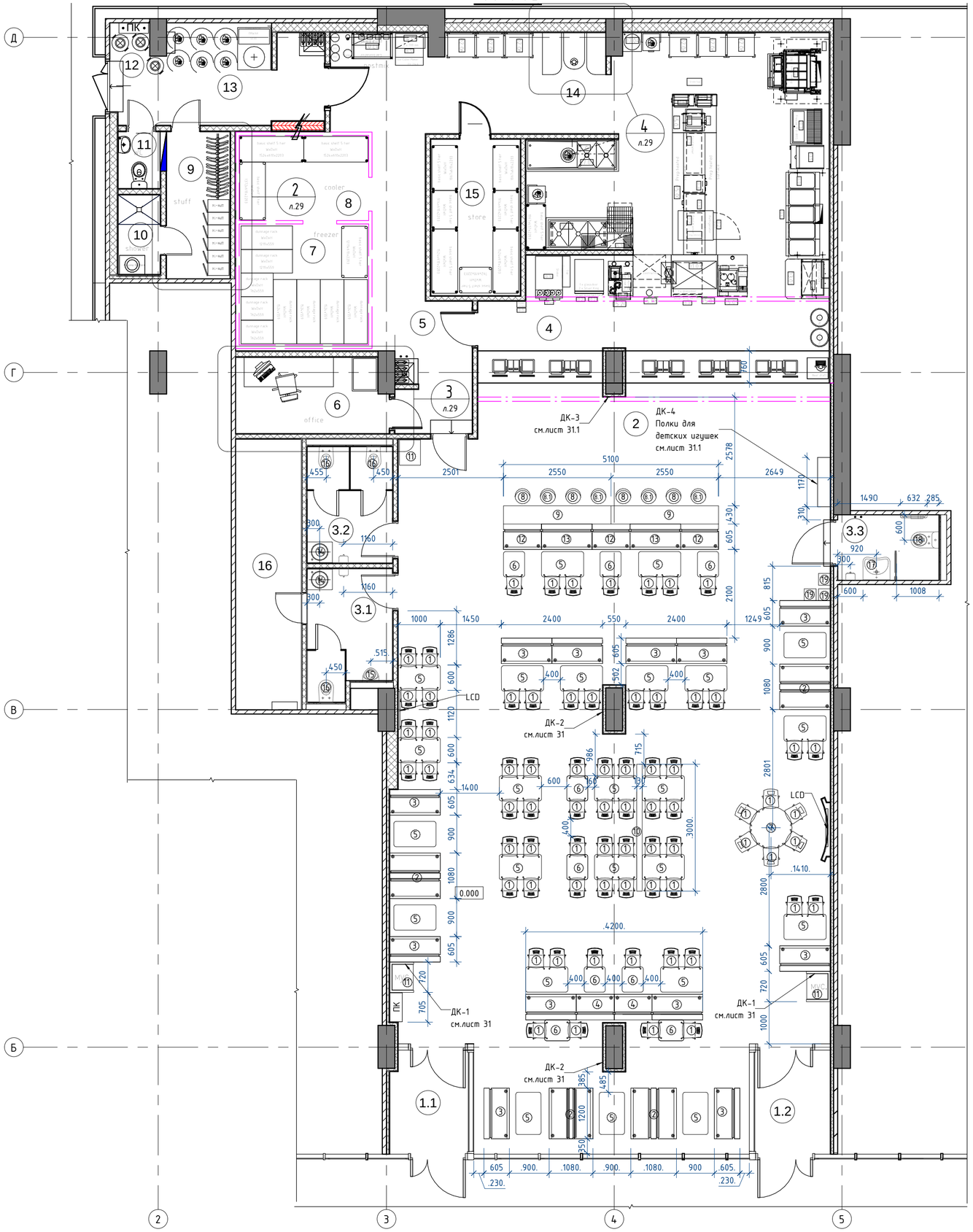

ЭКСПЛИКАЦИЯ ПОМЕЩЕНИЙ		
№	Наименование	Площ., м²
1.1	Входной тамбур	4.5 м²
1.2	Входной тамбур	4.4 м²
2	Обеденный зал	175.8 м²
3.1	Санузел для посетителей	5.9 м²
3.2	Санузел для посетителей	5.6 м²
3.3	Санузел для посетителей	3.7 м²
4	Зона раздачи	15.7 м²
5	Коридор	16.9 м²
6	Офис	6.4 м²
7	Помещение для морозильной камеры	8.8 м²

ЭКСПЛИКАЦИЯ ПОМЕЩЕНИЙ		
№	Наименование	Площ., м²
8	Помещение для холодильной камеры	6.2 м²
9	Гардероб персонала	5.3 м²
10	Душевая	1.9 м²
11	Санузел	1.3 м²
12	Разгрузочная	2.6 м²
13	Компактная	9.0 м²
14	Производственный цех	50.3 м²
15	Склад	7.9 м²
16	Техническое помещение	10.1 м²
		342.2 м²

Спецификация оборудования в обеденном зале

Позиция	Наименование	Условное обозначение	Колич-во	Описание	Эскиз
1	Стул стандарт ТИП 1.		71	Размеры, мм: 840x370x520 (В/Ш/Г)	
2	Диван ТИП 2 двойной		4	Габариты: 1200x1080x1050(h) Обивочный материал: Винченцо 133 (бежевый) - сиденье, Scaden AS 353 1089(цвет желтый). задняя спинка - EGGER H3025 ST15 Макассар , текстура вертикально.	
3	Диван ТИП 1		14	Габариты: 1200x605x1050(h) Обивочный материал: Винченцо 133 (бежевый) - сиденье, Scaden AS 353 1089(цвет желтый). задняя спинка - EGGER H3025 ST15 Макассар , текстура вертикально.	
4	Диван ТИП 2		2	Габариты: 900x605x1050(h) Обивочный материал: Винченцо 133 (бежевый) - сиденье, Scaden AS 353 1089(цвет желтый). задняя спинка - EGGER H3025 ST15 Макассар , текстура вертикально.	
5	Стол стандарт прямоугольный на 4персоны. ТИП 1.		24	Габариты 1000x600мм Отделка: EGGER H3025 ST15 Макассар Кромка ПВХ (поставщик Ефрохим. Арт. DC 700 R, 4,3 мм, цвет металлик)	
6	Стол стандарт прямоугольный на 2персоны.		9	Габариты 600x600мм Отделка: EGGER H3025 ST15 Макассар Кромка ПВХ (поставщик Ефрохим. Арт. DC 700 R, 4,3 мм, цвет металлик)	
7	Стол круглый		1	D=1000мм. Отделка: EGGER H3025 ST15 Макассар . Кромка ПВХ (поставщик Ефрохим. Арт. DC 700 R, 4,3 мм, цвет металлик)	
8	Барный стул		4	Размеры, мм: 945x525x445(В/Ш/Г)	
8.1	Барный стул		4	Размеры, мм: 945x525x445(В/Ш/Г) SKADEN AS 353 3104 (Красная обивка)	
9	Стол барный двухсекционный прямой		2	Длина 2550мм высота - 1100 мм, глубина - 430 Отделка: EGGER H3025 ST15 Макассар Кромка алюминиевый F-образный профиль	
10	Перегородка		1	Габариты: 3000x130x1050(h) EGGER H3025 ST15 Макассар текстура вертикально.	

Позиция	Наименование	Условное обозначение	Колич-во	Описание	Эскиз
11	Бак для мусора		3	Размеры, мм: 1110x550x600(В/Ш/Г)	
12	Диван ТИП 3		2	Габариты: 1200x605x1250(h) Обивочный материал: Винченцо 133 (бежевый) - сиденье, Scaden AS 353 1089(цвет желтый). задняя спинка - EGGER H3025 ST15 Макассар , текстура вертикально.	См. лист 32
13	Диван ТИП 4		3	Габариты: 900x605x1250(h) Обивочный материал: Винченцо 133 (бежевый) - сиденье, Scaden AS 353 1089(цвет желтый). задняя спинка - EGGER H3025 ST15 Макассар , текстура вертикально.	См. лист 32
14	Раковина гостевая		2	Габариты: 600x500	
15	Писсуар JIKA Golem арт. 4307.0		1	Габариты: 305x340	
16	Напольный унитаз Connect E803401 соло		3	Габариты: 365x545	
17	Медицинская раковина JIKA (для инвалидов)		1	Габариты: 550x640	
18	Унитаз JIKA Olymp(Для инвалидов)		1	Габариты: 390x670	
19	Детский стул		3		

ПРИМЕЧАНИЯ :

1. Заказ мебели осуществлять после обмеров, выполненных фирмой - изготовителем

Изм.	Кол.уч	Лист	№док.	Подпись	Дата
					06.2013
ГАП		Посуйко			
ГИП		Горбунов			
Разработал		Борисенко			
Н.Контр		Ситникова			

88/2013-П

г.Москва, ул. Авиамоторная, д.12

Ресторан быстрого обслуживания "Бургер Кинг"

Стадия	Лист	Листов
Р	4	

План с расстановкой мебели и оборудования

ООО "АПБ" ДЕЛЬТА

Согласовано

Взам. инв. №

Подп. и дата

Инв. № подл.

Спецификация оборудования

POS	ITEM-No	QYT	DESCRIPTION	CW	WW	SW	POWER	GAS	MISC	REMARKS
03			COOK LINE							
05.20		1	Smoothie Table with Cup Dispenser							
05.30		1	Vitamix Blender				230V/16A/0,5kW			
05.31		1	Rinse-O-Matic	3/4"		DN50				
05.32		1	Smoothie Ice-Bin							
20.21		1	Refrigerator SKTTR with glassdoor				230V/16A/0,2kW			
20.20		1	Refrigerator SKTTR				230V/16A/0,2kW			
03.01		1	Fry Hold Station				230V/16A/3,3kW			
10.20		1	Food Warmer 2x4				230V/16A/2,6kW			
03.00		1	Fryerhood						exhaust	see installation plan
10.10		1	Fryer Electro FFFFF				5 x 400V/32A/14kW		exhaust	see installation plan
03.51		1	Dispenser				230V/16A/1,5kW			
20.30		1	Freezer FFV-810S with PF-Rack				230V/16A/0,5kW			
02.01		1	Broilerhood						exhaust	see installation plan
10.00		1	Electric-Broiler Nieco JF 94 E				400V/64A/19kW		exhaust	see installation plan
20.31		1	Freezer with sliding doors				230V/16A/0,5kW			
04			FRONT COUNTER							
05.09		1	Base cabinet for coffee-machine / 706mm							
30.20	contractor	1	coffee machine - WMF Bistro	1/2"		DN50	230V/32A/3,5kW			flow pressure min.2-max.7 bar
30.21	contractor	1	Milk-cooler				230V/16A/0,5kW			
30.22	contractor	1	BUNN - HW2A				230V/16A/3,0kW			
05.01		1	Base cabinet for Chute							
01.03		1	Chute				230V/16A/2,8kW			
20.21		1	Refrigerator SKTTR with glassdoor				230V/16A/0,2kW			
05.08		1	Base cabinet for Beverage System							
		1	Beverage System by Customer							
20.10	contractor	1	Shake-Ice-Machine Taylor 606				400V/32A/6,5kW			
99.04		1	X-Cream Mixer				230V/16A/0,5kW			
99.05		1	Dispenser fuer Toppings							
05			MAIN BOARD							
05.00		1	Main Preparation				230V/16A/0,5kW			
10.20		2	Food Warmer 3x4				230V/16A/2,9kW			
10.21		1	Food Warmer 4x2				230V/16A/2,6kW			
10.30		3	Microwave Oven				230V/16A/2,9kW			
20.20		1	Refrigerator SK SR				230V/16A/0,5kW			
05.03		1	Toaster Bun Rack Table							
10.60		2	Toaster				230V/16A/3,3kW			
02.06		6	Bun carts							
07			BACK ROOM							
07.01		1	Bag-In-Box Stand							
06.51		1	Ice-Cube-Maker Q-214 A	3/4"		DN50	230V/16A/1,0kW			
04.06		2	wall shelf 1-level, fix 700mm							
04.05		1	splash protector							
07.02		1	3-compartment sink with drainboard	1/2"	1/2"	DN50				
04.05		1	splash protector							
07.03		1	2-compartment sink	1/2"	1/2"	DN50				
04.06		2	wall shelf 1-level, fix 1000mm							
07.04		1	Hand Wash Basin	1/2"	1/2"	DN50				

ПРИМЕЧАНИЯ :
1.Данный лист см. совместно с л. 4

Согласовано

Взам. инв. №

Подп. и дата

Инв. № подл.

Изм.	Кол.уч	Лист	№док.	Подпись	Дата
					05.2013
ГАП		Посуйко			
ГИП		Горбунов			
Разработал		Борисенко			
Н.Контр		Ситникова			

74/2013-П

г.Сочи, ул. Новая Заря, д.7

Ресторан быстрого обслуживания "Бургер Кинг"

Стадия	Лист	Листов
Р	5	

Расстановка оборудования спецификация

ООО "АПБ" ДЕЛЬТА"

План возведения перегородок М 1:100

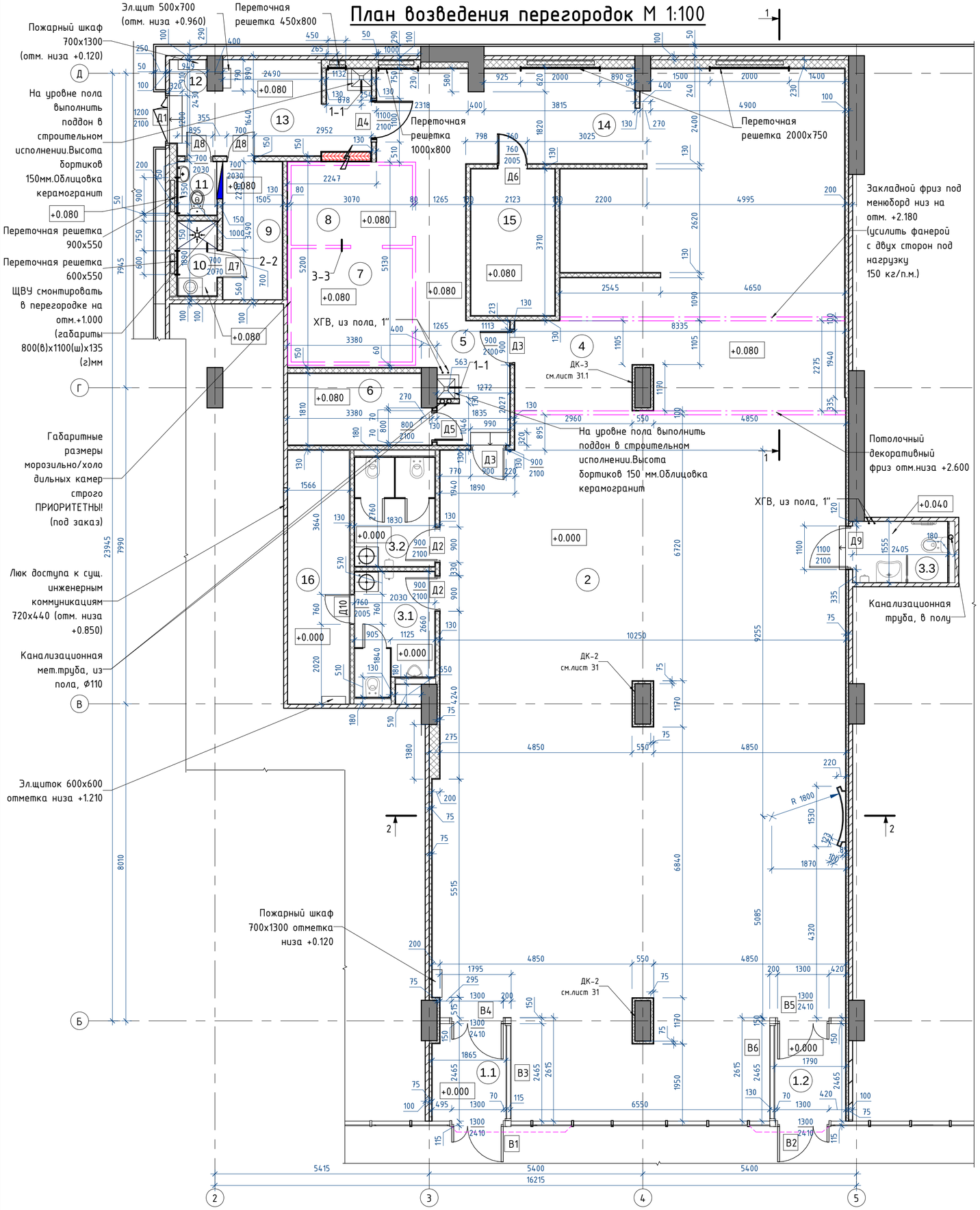

ЭКСПЛИКАЦИЯ ПОМЕЩЕНИЙ		
№	Наименование	Площ., м²
1.1	Входной тамбур	4.5 м²
1.2	Входной тамбур	4.4 м²
2	Обеденный зал	175.8 м²
3.1	Санузел для посетителей	5.9 м²
3.2	Санузел для посетителей	5.6 м²
3.3	Санузел для посетителей	3.7 м²
4	Зона раздачи	15.7 м²
5	Коридор	16.9 м²
6	Офис	6.4 м²
7	Помещение для морозильной камеры	8.8 м²

ЭКСПЛИКАЦИЯ ПОМЕЩЕНИЙ		
№	Наименование	Площ., м²
8	Помещение для холодильной камеры	6.2 м²
9	Гардероб персонала	5.3 м²
10	Душевая	1.9 м²
11	Санузел	1.3 м²
12	Разгрузочная	2.6 м²
13	Компакторная	9.0 м²
14	Производственный цех	50.3 м²
15	Склад	7.9 м²
16	Техническое помещение	10.1 м²
		342.2 м²

Ведомость заполнения дверных проемов

Марка	Заполнение	Проем	Кол-во, шт.	Прим.
Д1	ДПМ-02/60 (1150х2075)	1200х2100	1	
Д2	BUR 8	900х2100	2	пер.130 мм
Д3	BUR 5	900х2100	2	пер.130 мм
Д4	Hormann ZK 1100х2000	1100х2100	1	пер.130 мм
Д5	BUR 3	800х2100	1	пер.130 мм
Д6	Hormann H RUS 30C-1 (750х2000)	760х2005	1	пер.130 мм
Д7	HORMANN ZK (700х2000)	700х2030(h)	1	пер.150 мм
Д8	HORMANN ZK (700х2000)	700х2030(h)	2	пер.150 мм
Д9	BUR 7	1100х2100	1	
Д10	HORMANN H3D (750х2000)	760х2005	1	пер.130 мм
В1	Эскиз см лист 6.3		1	
В2	Эскиз см лист 6.3		1	
В3	Эскиз см лист 6.3		1	
В4	Эскиз см лист 6.3		1	
В5	Эскиз см лист 6.3		1	
В6	Эскиз см лист 6.3		1	

Условные обозначения

- конструкции из монолитного железобетона
- существующие стены
- вновь возводимые конструкции из ГКЛ по металлическому каркасу
- обшивка стен листами ГКЛ (10 мм)в два слоя, усиленные листами фанеры (10 мм)
- 1 — номер помещения по экспликации
- Д2 — тип заполнения дверного проема
- 900/2100 — размер дверного проема;в числителе-ширина, в знаменателе- высота от отм. чистого пола помещения
- ограждающие конструкции холодиной/морозильной камер

Спецификация перегородок ГКЛВ

Поз	Обозначение	Наименование	Прим
Тип 1	Серия 1.0319-2.07	С112(d=75 мм)	
Тип 2	Серия 1.0319-2.07	С112(d=100 мм)	
Тип 3	Серия 1.0319-2.07	С112(d=130 мм)	
Тип 4	Серия 1.0319-2.07	С112(d=150 мм)	

ПРИМЕЧАНИЯ:
1.Высота перегородок и обшивки стен ГКЛ - до отметки + 3.150 от отметки 0.000 .
2.Данный лист см. совместно с планом усиления перегородок и планом отделки помещений.
3.Узлы по монтажу перегородок см. лист 6.1
5. ЭРЩ смонтировать в перегородке со стороны коридора на отм.+1.000. Габариты 1250(в)х900(ш)х280(г)мм.
6. Разрез 1-1, 2-2 см. л 7-8.

Изм.	Кол.уч	Лист	№док.	Подпись	Дата
					06.2013
ГАП		Посуйко			
ГИП		Горбунов			
Разработал		Борисенко			
Н.Контр		Ситникова			

88/2013-П

г.Москва, ул. Авиамоторная, д.12

Ресторан быстрого обслуживания "Бургер Кинг"

Стадия	Лист	Листов
Р	6	

План возведения перегородок

ООО "АПБ" ДЕЛЬТА"

Согласовано

Взам. инв. №

Подп. и дата

Инв. № подл.

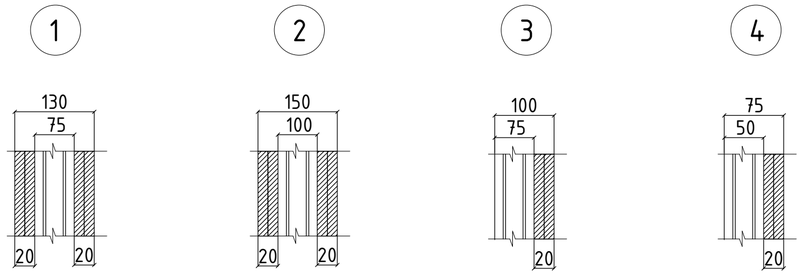

Устройство внутренних перегородок

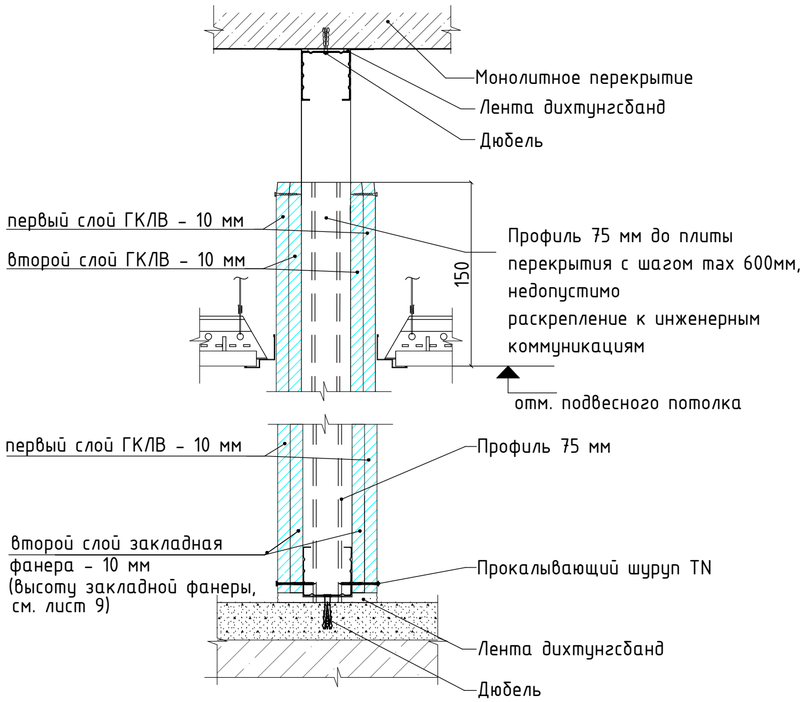

Сечение моповая 1 - 1

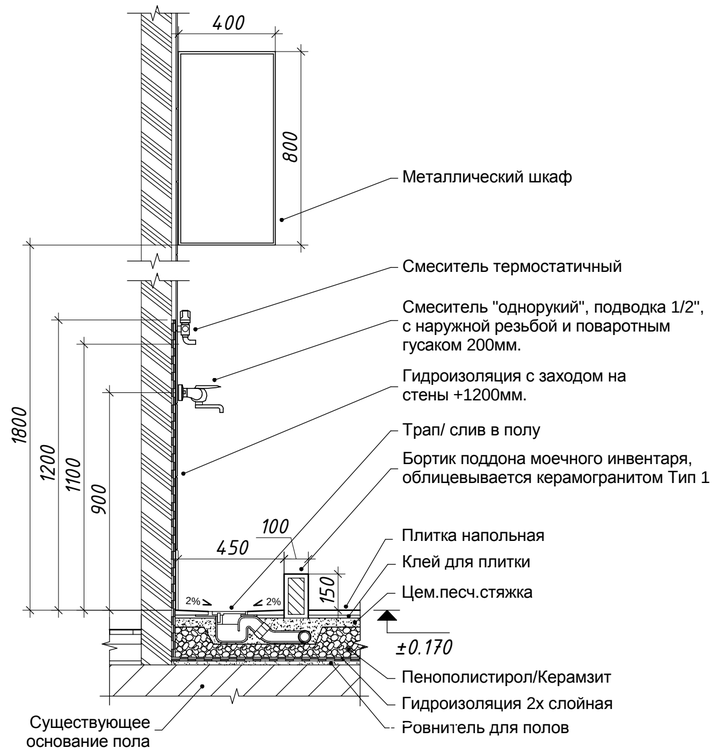

2 - 2

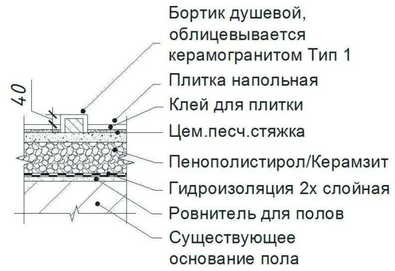

План моповой

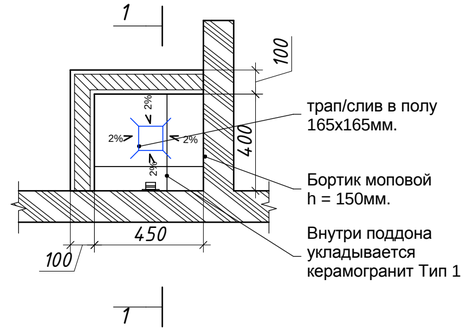

3 - 3

Схема устройства пола на линии морозильной камеры и смежных помещений

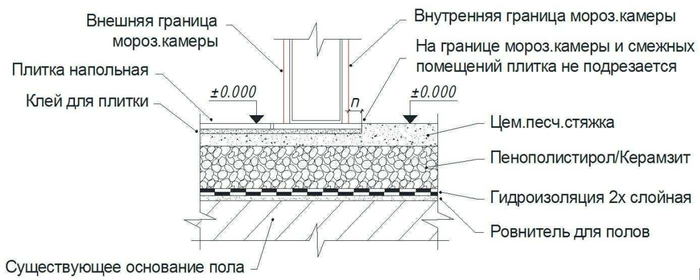

ОПИСАНИЕ ТИПОВ ПЕРЕГОРОДОК

Номер узла	Описание конструкции
1	**Тип 1.** Перегородки толщ. 130мм. с профилем 75мм. используются во всех случаях, кроме - указанных другими размерами. Собираются из 2хслойного влагостойкого гипсокартона с обеих сторон. В местах усиления фанерой, вместо ГКЛ монтируются листы фанеры.
2	**Тип 4.** Перегородки толщ. 150мм. с профилем 100мм. В такие перегородки монтируются электрощиты. Прокладка трубопроводов канализации в данных перегородках не допускается. Решение об использовании данного типа перегородок принимается после согласования с проектировщиком раздела АР и ЭО. В местах усиления фанерой, вместо ГКЛ монтируются листы фанеры.
3	**Тип 6.** Перегородки толщ. 100мм. с профилем 75мм. Используются при обшивки существующих капитальных стен. В таких стенах ведется прокладка трубопроводов канализации, а так же монтируются электрощиты. В местах усиления фанерой, вместо ГКЛ монтируются листы фанеры
4	**Тип 5.** Перегородки толщ. 75мм. с профилем 50мм. Используются при обшивки существующих капитальных стен. В такие перегородки монтируются электрические выводы и розетки. Прокладка трубопроводов канализации в данных перегородках не допускается. В местах усиления фанерой, вместо ГКЛ монтируются листы фанеры

ПРИМЕЧАНИЯ:

1. Данный лист см. совместно с планом возведения перегородок и планом усиления перегородок.

Изм.	Кол.уч	Лист	№док.	Подпись	Дата
					06.2013
ГАП		Посуйко			
ГИП		Горбунов			
Разработал		Борисенко			
Н.Контр		Ситникова			

88/2013-П

г.Москва, ул. Авиамоторная, д.12

Ресторан быстрого обслуживания "Бургер Кинг"

Стадия	Лист	Листов
Р	6.1	

Типы перегородок и сечения

ООО "АПБ" ДЕЛЬТА

Согласовано

Взам. инв. №

Подп. и дата

Инв. № подл.

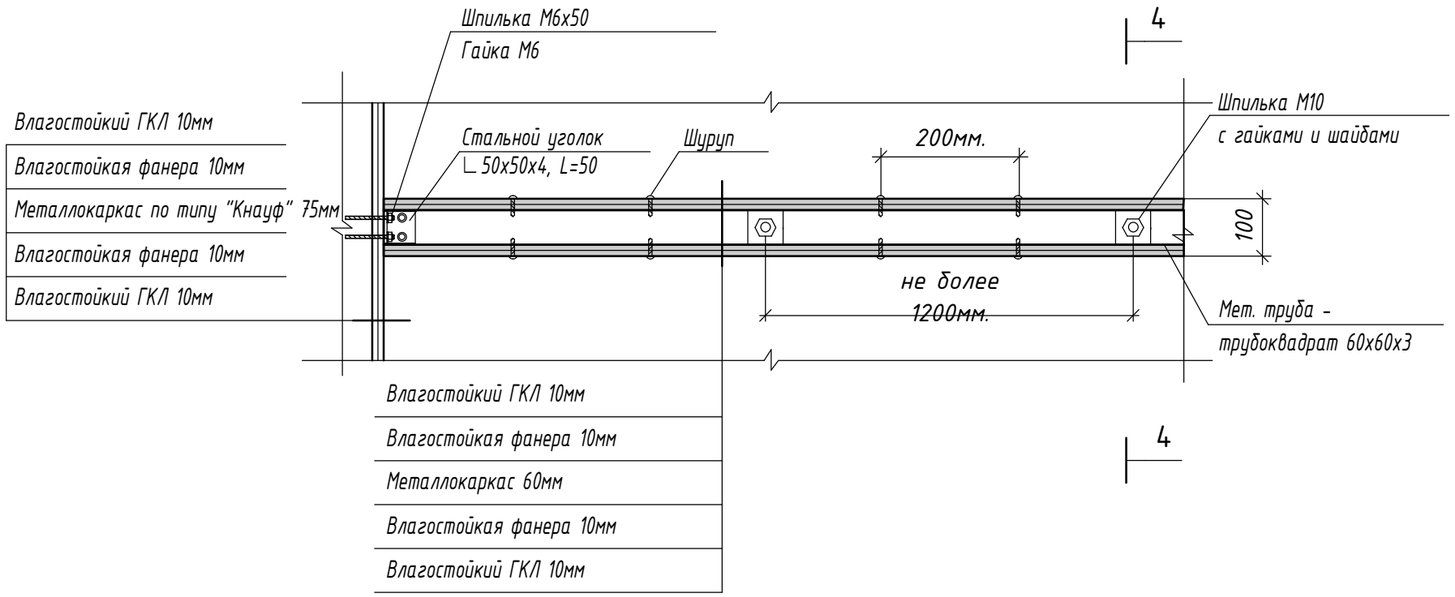

4-4

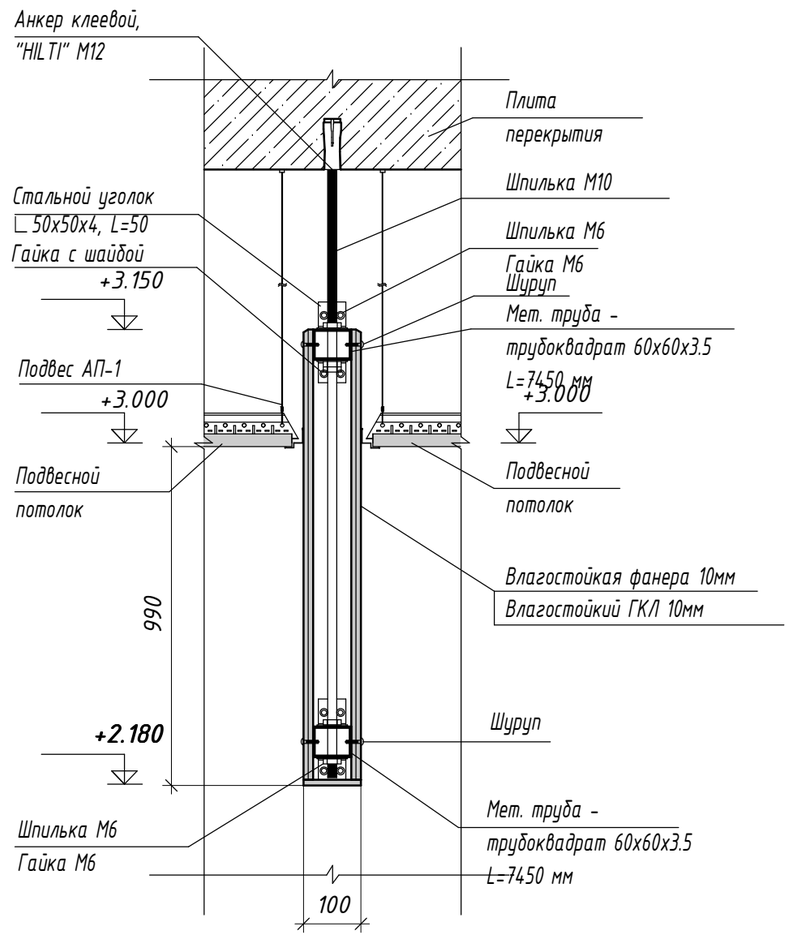

Изм.	Кол.уч	Лист	№док.	Подпись	Дата
					06.2013
ГАП		Посуйко			
ГИП		Горбунов			
Разработал		Борисенко			
Н.Контр		Ситникова			

88/2013-П

г.Москва, ул. Авиамоторная, д.12

Ресторан быстрого обслуживания "Бургер Кинг"

Стадия	Лист	Листов
Р	6.2	

Узлы по меню бордам

ООО "АПБ" ДЕЛЬТА"

Согласовано

Взам. инв. №

Подп. и дата

Инв. № подл.

В-1

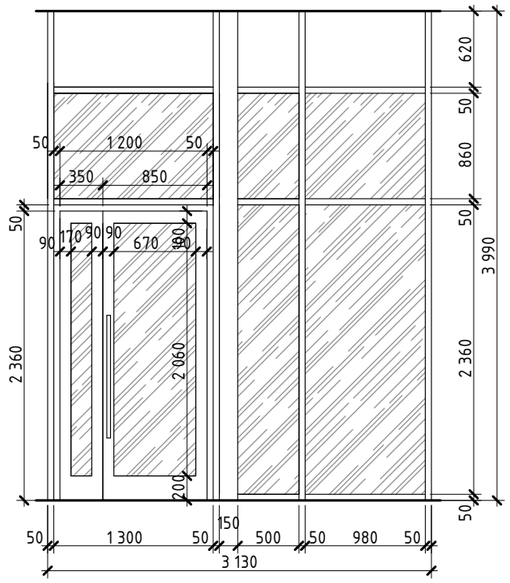

В-2

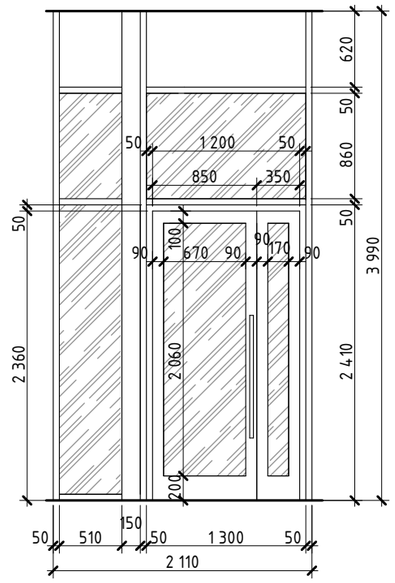

В-3

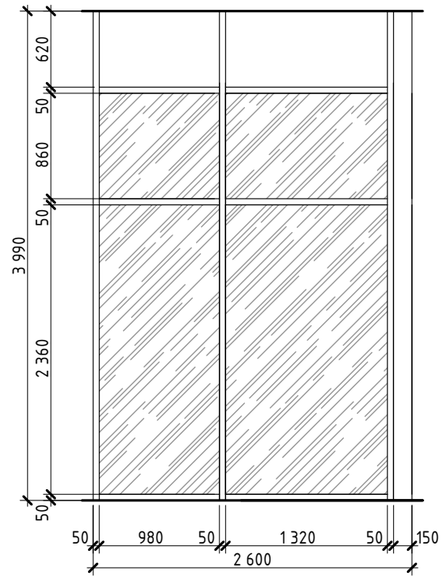

В-4

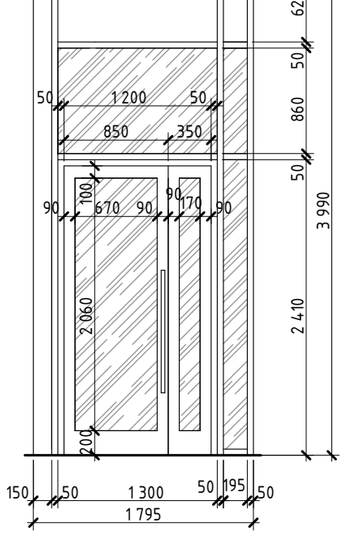

В-5

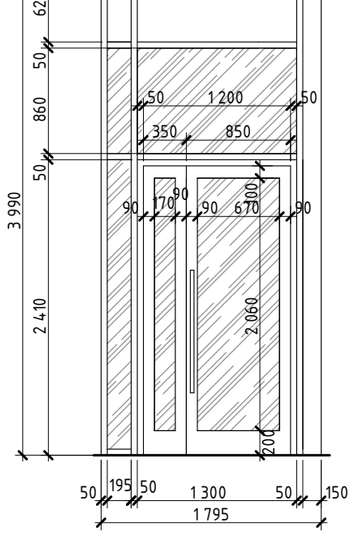

В-6

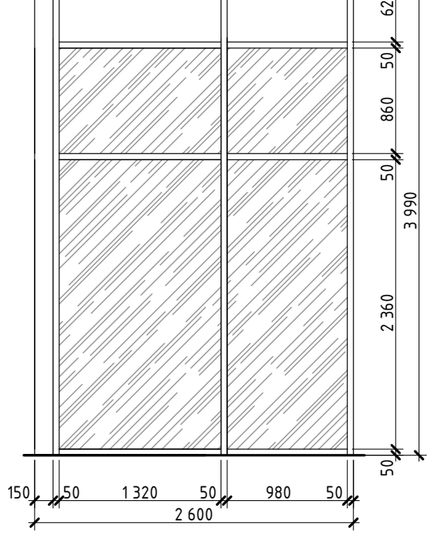

1. Перед началом работ,все размеры и отметки проверить по месту;
2. Перед изготовлением изделия провести замеры и уточнить габариты ;
3. Все несоответствующие размеры и отметки согласовать с авторами;
4. Данный лист смотреть с листами 8,6.

						88/2013-П		
						г.Москва, ул. Авиамоторная, д.12		
Изм.	Кол.уч	Лист	№док.	Подпись	Дата			
					05.2013	Ресторан быстрого обслуживания Бургер Кинг	Стадия	Лист	Листов
							АИ	6.3	
ГАП		Посуйко				Задание на изготовление витражей	ООО АПБ ДЕЛЬТА		
ГИП		Горбунов							
Разработал		Борисенко							
Н.Контр		Ситникова							

Разрез 1 - 1
М 1:50

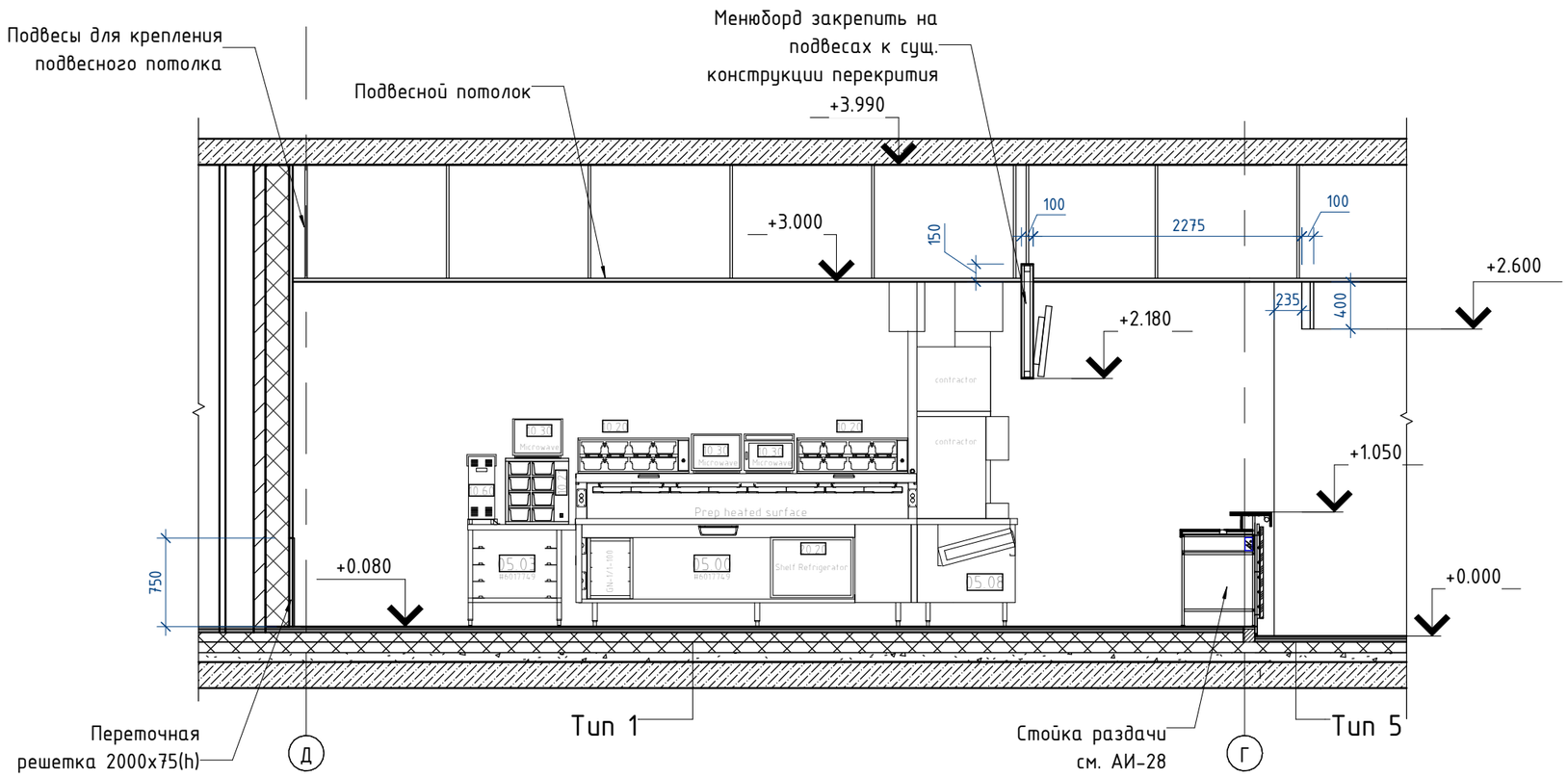

ПРИМЕЧАНИЯ :

1.Все размеры указаны в миллиметрах;
2.Перед началом работ,все размеры и отметки проверить по месту;
3.Все несоответствующие размеры и отметки согласовать с авторами;
4.Данный лист смотреть совместно с планом возведения перегородок, лист АР-2.8

						88/2013-П		
						г.Москва, ул. Авиамоторная, д.12		
Изм.	Кол.уч	Лист	№док.	Подпись	Дата			
					06.2013	Ресторан быстрого обслуживания "Бургер Кинг"	Стадия	Лист	Листов
							Р	7	
ГАП		Посуйко				Разрез 1-1	ООО "АПБ" ДЕЛЬТА"		
ГИП		Горбунов							
Разработал		Борисенко							
Н.Контр		Ситникова							

Согласовано

Взам. инв. №

Подп. и дата

Инв. № подл.

Разрез 2-2
М 1:50

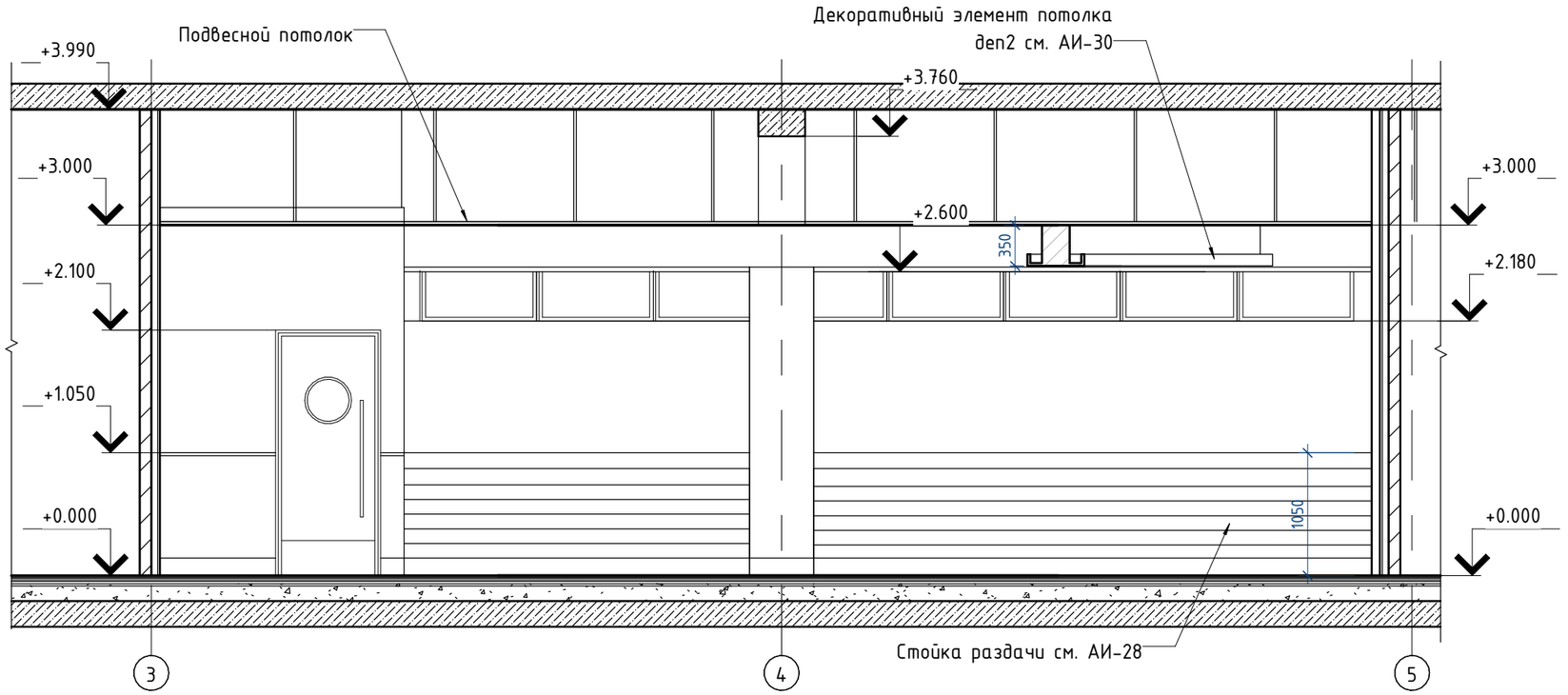

ПРИМЕЧАНИЯ :

1.Все размеры указаны в миллиметрах;
2.Перед началом работ,все размеры и отметки проверить по месту;
3.Все несоответствующие размеры и отметки согласовать с авторами;
4.Данный лист смотреть совместно с планом возведения перегородок, лист 6.

						88/2013-П		
						г.Москва, ул. Авиамоторная, д.12		
Изм.	Кол.уч	Лист	№док.	Подпись	Дата			
					06.2013	Ресторан быстрого обслуживания "Бургер Кинг"	Стадия	Лист	Листов
							Р	8	
ГАП		Посуйко							
ГИП		Горбунов				Разрез 2-2	ООО "АПБ" ДЕЛЬТА		
Разработал		Борисенко							
Н.Контр		Ситникова							

Согласовано

Взам. инв. №

Подп. и дата

Инв. № подл.

План закладных деталей

М 1:100

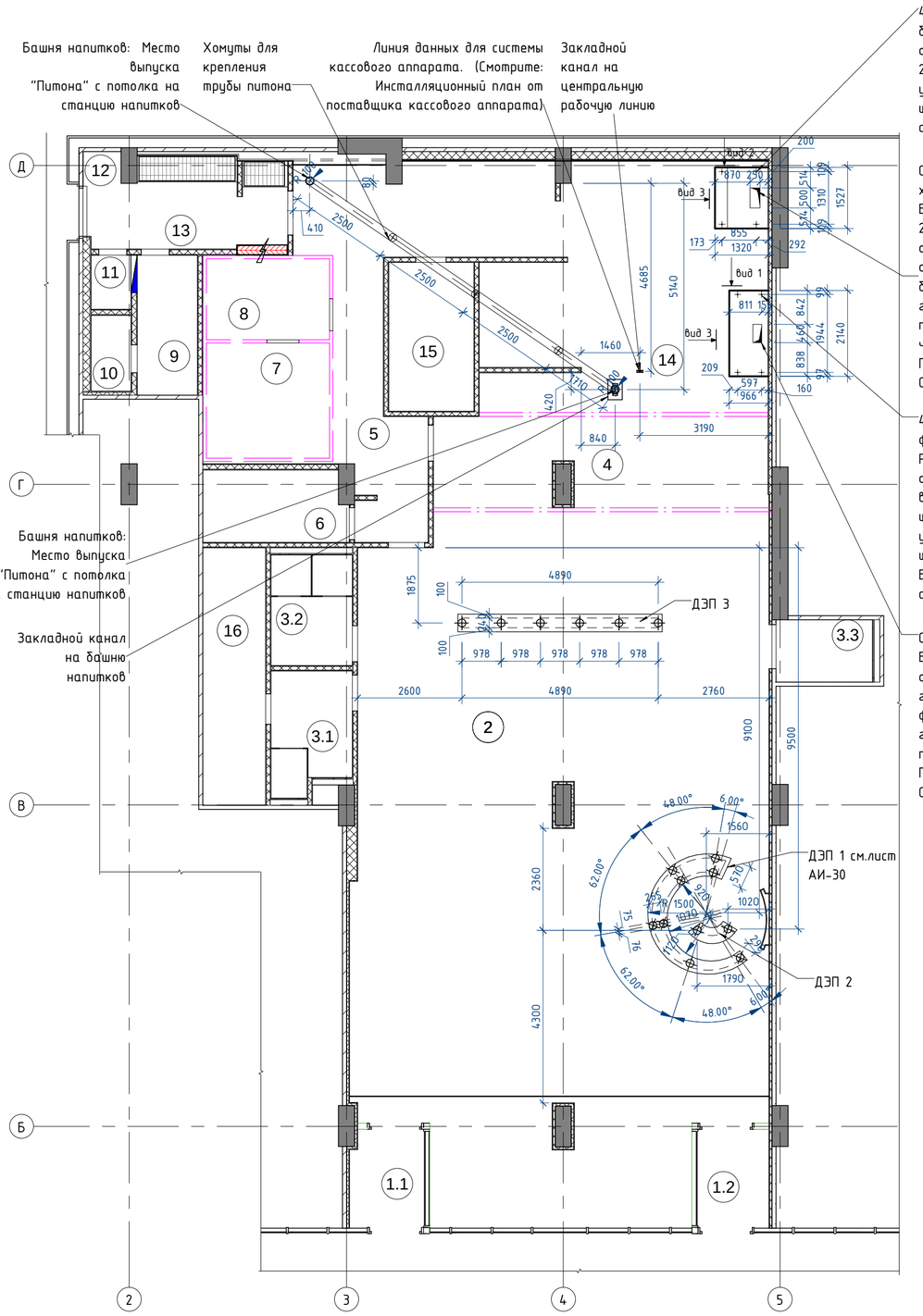

4 точки крепления для гаража бройлера. Резьбовые штанги М10, опускаются с потолка на высоту 2540мм от пола, каждую штангу укомплектовать 2 гайками и 2 шайбами. Вес гаража бройлера составляет 250 кг.

Соединяющие части гаража 500 х 250 мм
Внутренний фланец на высоте 2540 мм
от уровня пола согласно описанию гаража
бройлера. Установка отвода газов гарантирует производительность 1500 м3 / час
Перепад давления: = 44 Pa
Скорость 0,416 $м^3$ /сек

4 точек крепления для гаража фритюра.
Резьбовые штанги М10, опускаются с потолка на высоту 1880мм от пола, каждую штангу
укомплектовать 2гайками и 2 шайбами.
Вес гаража фритюра составляет 250 кг.

Соединяющие части гаража 460 х 220 мм
Внутренний фланец на высоте 1880 мм
от уровня пола согласно описанию гаража
фритюра. Установка отвода газов гарантирует
производительность 2100 $м^3$ / час
Перепад давления: = 115 Pa
Скорость 0,583 $м^3$ /сек.

Экспликация помещений

№	Наименование	Площ., $м^2$
1.1	Входной тамбур	4.5 $м^2$
1.2	Входной тамбур	4.4 $м^2$
2	Обеденный зал	175.8 $м^2$
3.1	Санузел для посетителей	5.9 $м^2$
3.2	Санузел для посетителей	5.6 $м^2$
3.3	Санузел для посетителей	3.7 $м^2$
4	Зона раздачи	15.7 $м^2$
5	Коридор	16.9 $м^2$
6	Офис	6.4 $м^2$
7	Помещение для морозильной камеры	8.8 $м^2$
8	Помещение для холодильной камеры	6.2 $м^2$
9	Гардероб персонала	5.3 $м^2$
10	Душевая	1.9 $м^2$
11	Санузел	1.3 $м^2$
12	Разгрузочная	2.6 $м^2$
13	Компакторная	9.0 $м^2$
14	Производственный цех	50.3 $м^2$
15	Склад	7.9 $м^2$
16	Техническое помещение	10.1 $м^2$
		342.2 $м^2$

Схема крепления "питона"

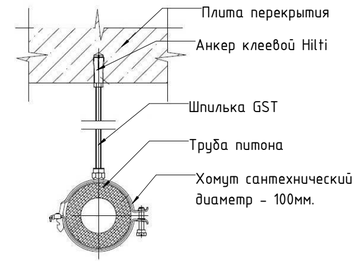

- Место анкеровки шпилек подвесной конструкции
- Хомуты для крепления трубы питона

ПРИМЕЧАНИЯ :

1.Все размеры указаны в миллиметрах;
2.Перед началом работ,все размеры и отметки проверить по месту;
3.Все несоответствующие размеры и отметки согласовать с авторами;

						88/2013-П
						г.Москва, ул. Авиамоторная, д.12
Изм.	Кол.уч	Лист	№док.	Подпись	Дата	
					06.2013	Ресторан быстрого обслуживания "Бургер Кинг"
ГАП		Посуйко				Стадия: Р; Лист: 9; Листов:
ГИП		Горбунов				План закладных конструкций
Разработал		Борисенко				ООО "АПБ" ДЕЛЬТА
Н.Контр		Ситникова				

Согласовано

Взам. инв. №

Подп. и дата

Инв. № подл.

Вид 1

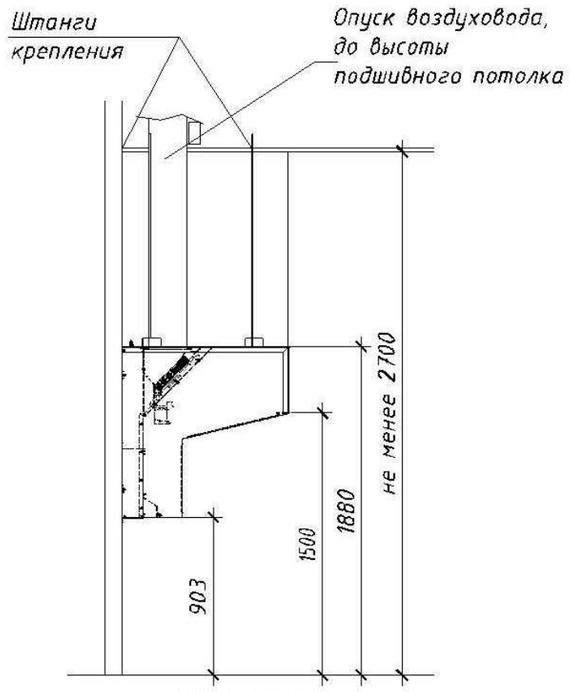

ГАРАЖ ФРИТЮРА

Вид 2

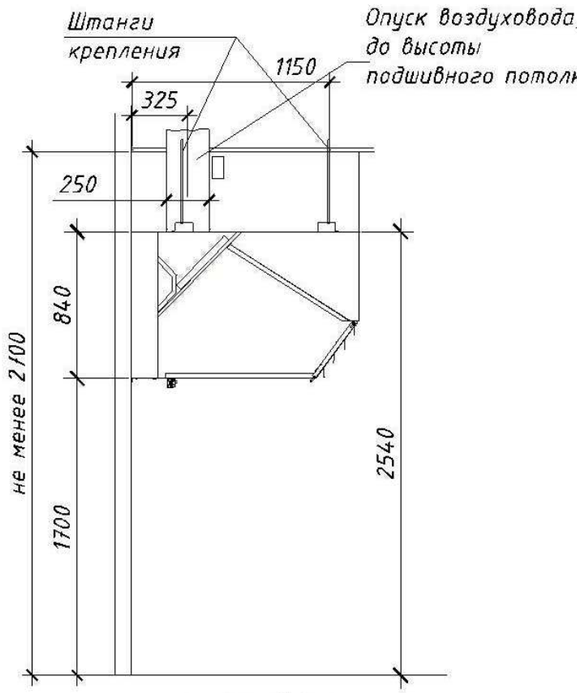

ГАРАЖ БРОЙЛЕРА

Вид 3

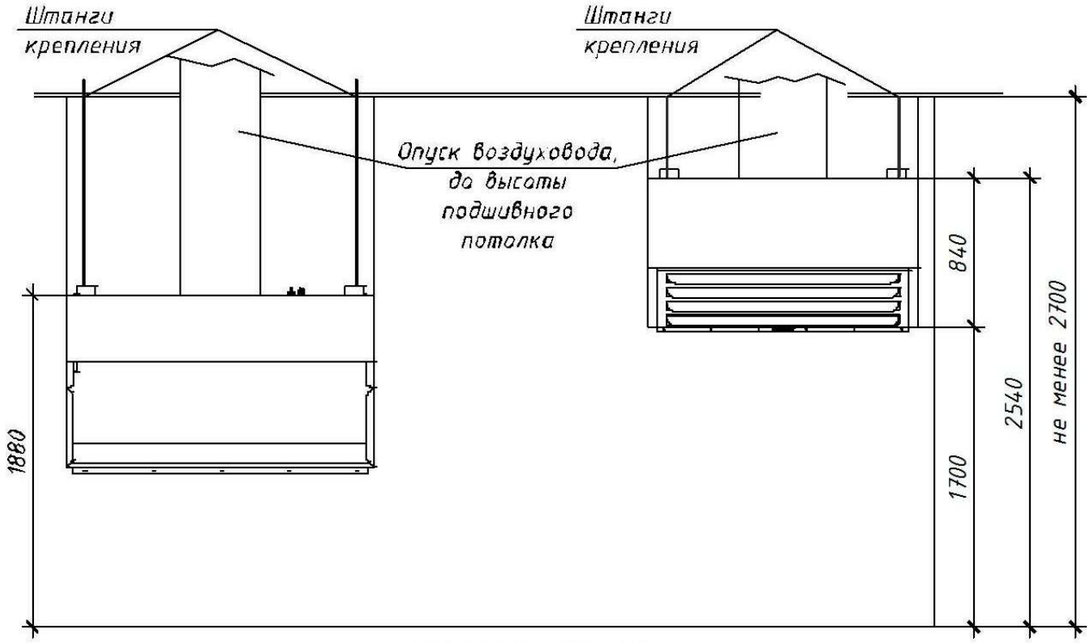

ВИД НА КУХОННУЮ ЛИНИЮ

Согласовано

Взам. инв. №

Подп. и дата

Инв. № подл.

Изм.	Кол.уч	Лист	№док.	Подпись	Дата
					06.2013
ГАП		Посуйко			
ГИП		Горбунов			
Разработал		Борисенко			
Н.Контр		Ситникова			

88/2013-П

г.Москва, ул. Авиамоторная, д.12

Ресторан быстрого обслуживания "Бургер Кинг"

Стадия	Лист	Листов
Р	10	

Виды на гаражи

ООО "АПБ" ДЕЛЬТА"

План схема усиления перегородок

М 1:100

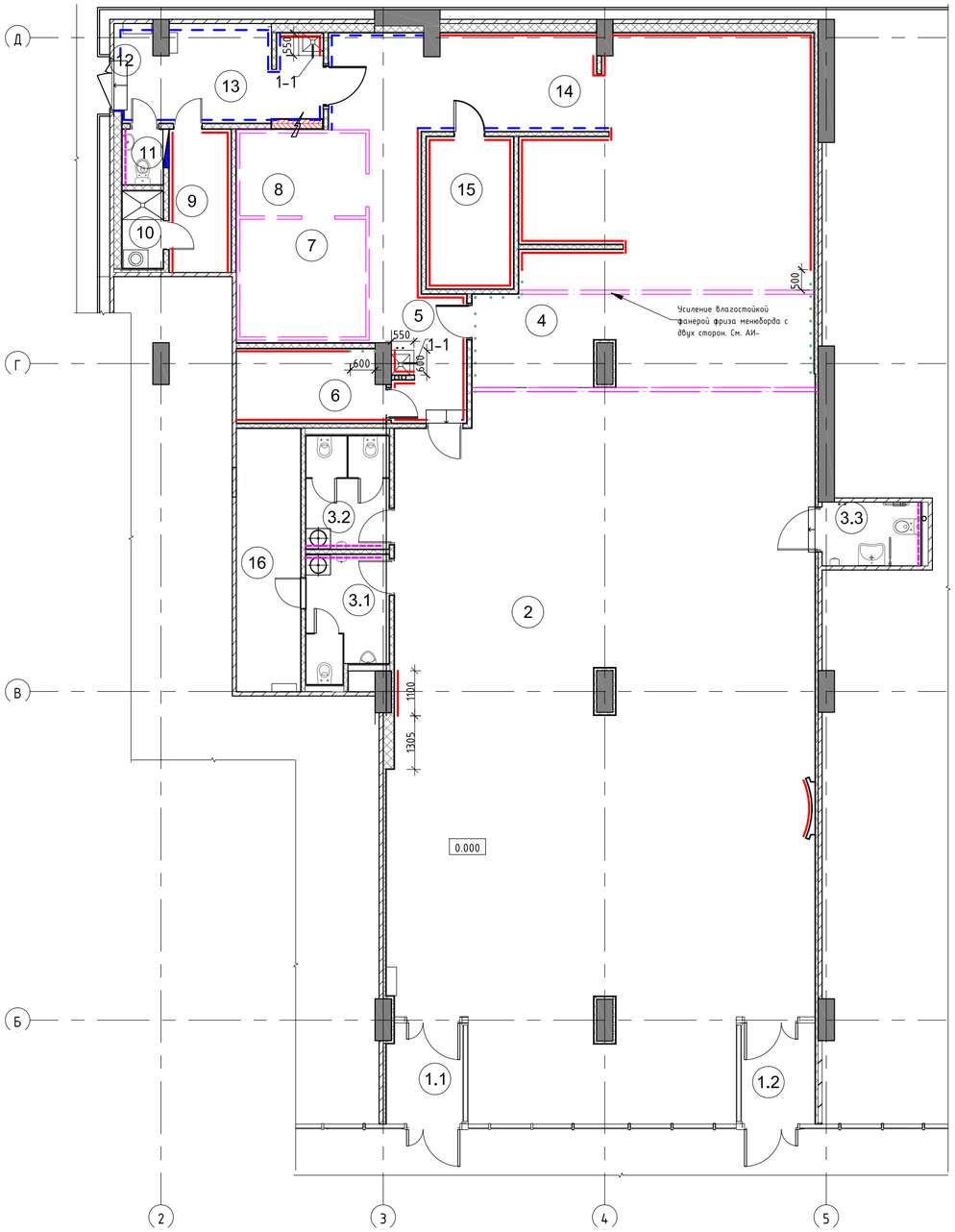

АКСОНОМЕТРИЧЕСКАЯ СХЕМА УСИЛЕНИЯ ПЕРЕГОРОДОК ВЛАГОСТОЙКОЙ ФАНЕРОЙ

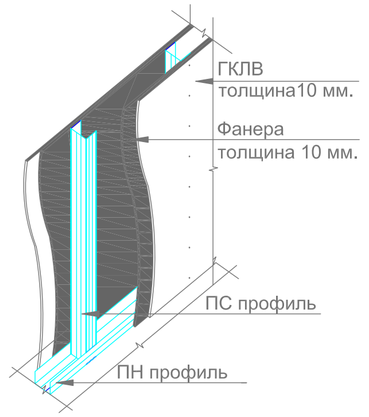

Экспликация помещений		
№	Наименование	Площ., м²
1.1	Входной тамбур	4.5 м²
1.2	Входной тамбур	4.4 м²
2	Обеденный зал	175.8 м²
3.1	Санузел для посетителей	5.9 м²
3.2	Санузел для посетителей	5.6 м²
3.3	Санузел для посетителей	3.7 м²
4	Зона раздачи	15.7 м²
5	Коридор	16.9 м²
6	Офис	6.4 м²
7	Помещение для морозильной камеры	8.8 м²
8	Помещение для холодильной камеры	6.2 м²
9	Гардероб персонала	5.3 м²
10	Душевая	1.9 м²
11	Санузел	1.3 м²
12	Разгрузочная	2.6 м²
13	Компакторная	9.0 м²
14	Производственный цех	50.3 м²
15	Склад	7.9 м²
16	Техническое помещение	10.1 м²
		342.2 м²

УСЛОВНЫЕ ОБОЗНАЧЕНИЯ

Тип	Схема	Наименование
Тип1		Усиление влагостойкой фанерой 10мм высотой +1500мм,на отм. +1000мм, от уровня чистого пола
Тип2		Усиление влагостойкой фанерой 10мм, от уровня чистого пола до отм.+1200.
Тип3		Усиление фанерой, от уровня чистого пола до отм.+2500. Дополнительный слой ГКЛ 8мм. Высотой 1500мм
Тип4		Усиление влагостойкой фанерой 10мм высотой +2000мм,на отм. +1000мм, от уровня чистого пола

ПРИМЕЧАНИЯ:

1. Все размеры на чертеже указаны в миллиметрах.
2. Применяемые деревянные конструкции (листы фанеры), в том числе закладные детали, обработать огнезащитным составом до монтажа конструкций с составлением Актов скрытых работ, организацией, имеющей соответствующую лицензию.
3. В местах вывода систем ХВС, ГВС и канализации, торцы и прорези фанеры необходимо обязательно покрывать ЭМАЛЬЮ ПФ-115 (для фанеры ФСБ).
4. Данный лист см. с АР

Согласовано

Взам. инв. №

Подп. и дата

Инв. № подл.

Изм.	Кол.уч	Лист	№док.	Подпись	Дата
					06.2013
ГАП		Посуйко			
ГИП		Горбунов			
Разработал		Борисенко			
Н.Контр		Ситникова			

88/2013-П

г.Москва, ул. Авиамоторная, д.12

Ресторан быстрого обслуживания "Бургер Кинг"

Стадия	Лист	Листов
Р	11	

План схема усиления перегородок

ООО "АПБ" ДЕЛЬТА"

Схема усиления фриза менюборда

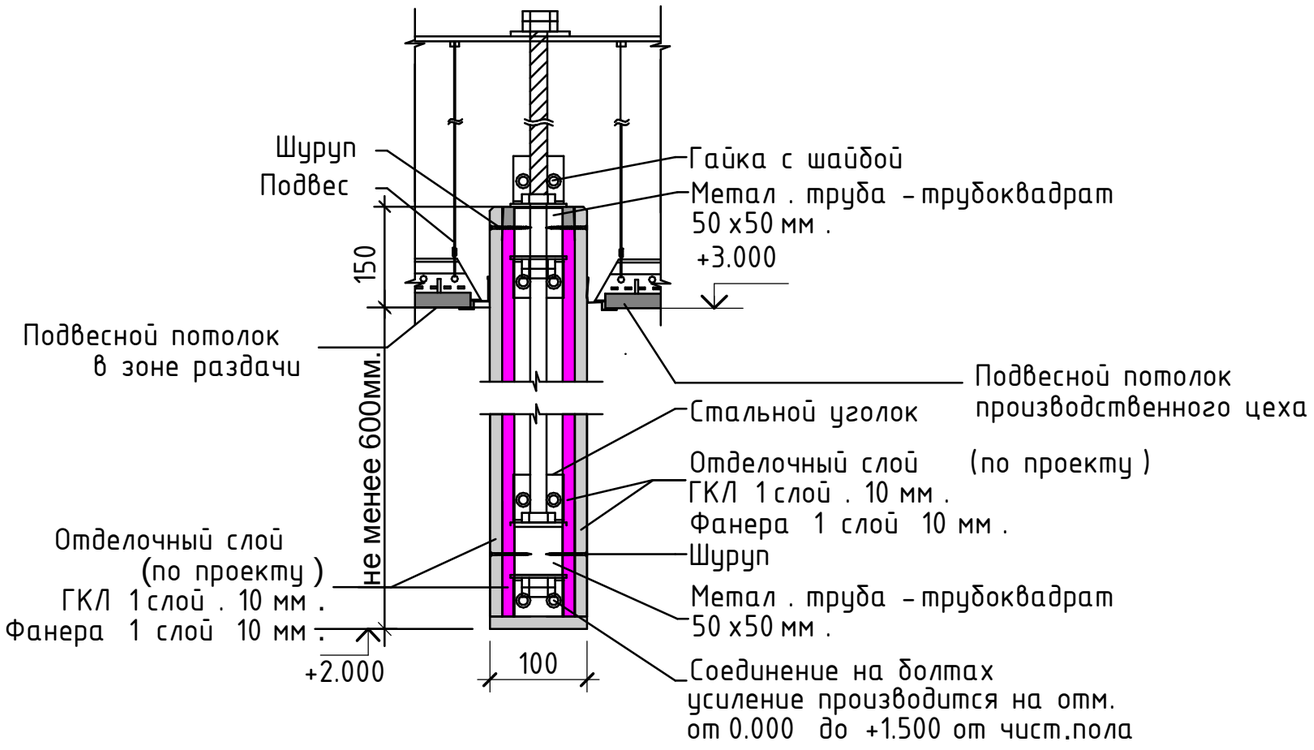

Тип 1

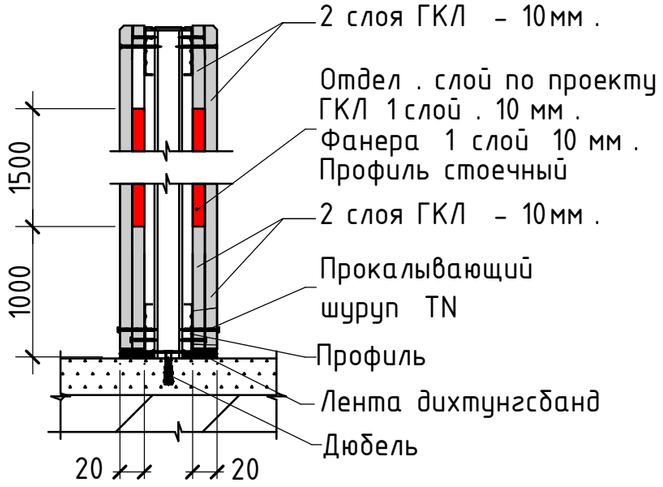

Тип 2

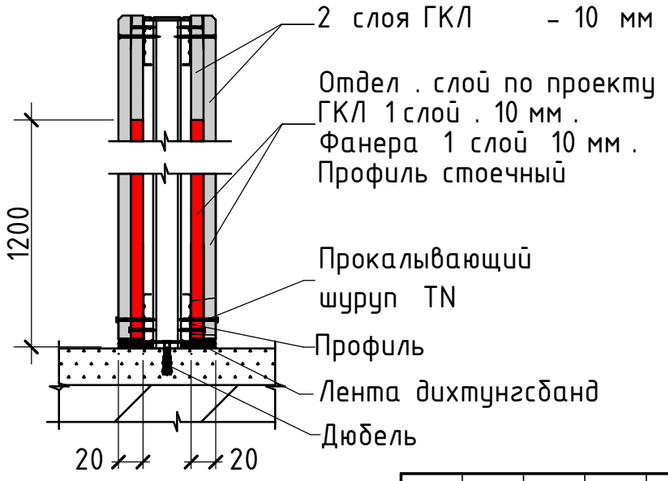

Тип 3

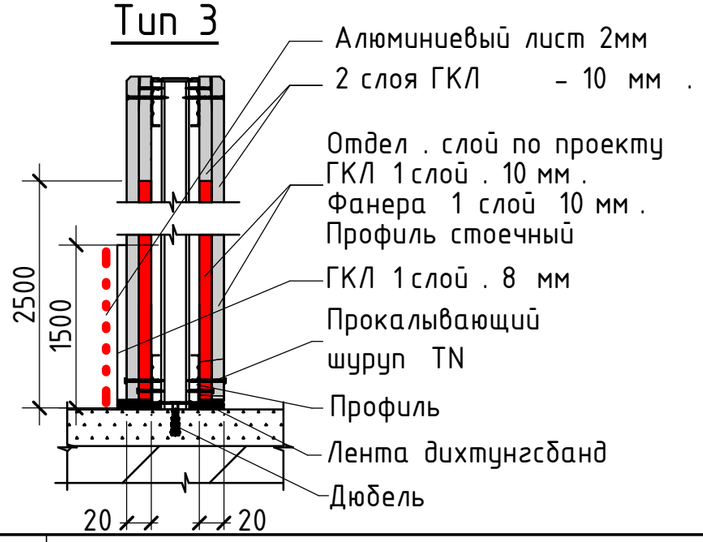

Тип 4

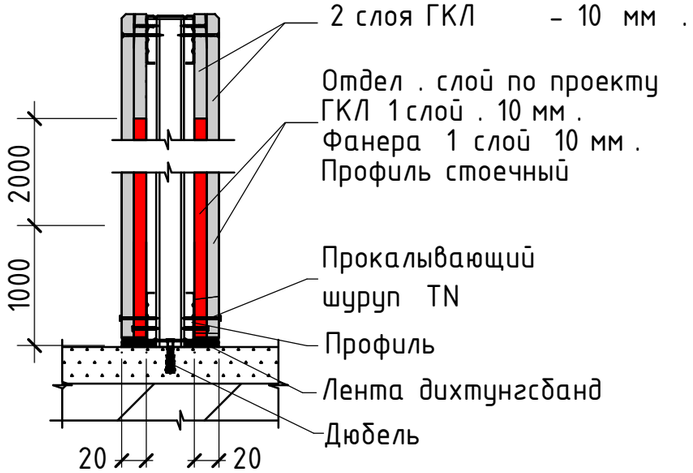

ПРИМЕЧАНИЯ:

1. Все размеры на чертеже указаны в миллиметрах.
2. Применяемые деревянные конструкции (листы фанеры), в том числе закладные детали, обработать огнезащитным составом до монтажа конструкций с составлением Актов скрытых работ, организацией, имеющей соответствующую лицензию.
3. В местах вывода систем ХВС, ГВС и канализации, торцы и прорези фанеры необходимо обязательно покрывать ЭМАЛЬЮ ПФ-115 (для фанеры ФСБ).
4. Данный лист см. с АР-2.12

Изм.	Кол.уч	Лист	№док.	Подпись	Дата
					06.2013
ГАП		Посуйко			
ГИП		Горбунов			
Разработал		Борисенко			
Н.Контр		Ситникова			

88/2013-П

г.Москва, ул. Авиамоторная, д.12

Ресторан быстрого обслуживания "Бургер Кинг"

Стадия	Лист	Листов
Р	12	

Узлы усиления перегородок

ООО "АПБ" ДЕЛЬТА"

Согласовано

Взам. инв. №

Подп. и дата

Инв. № подл.

План пола

М 1:100

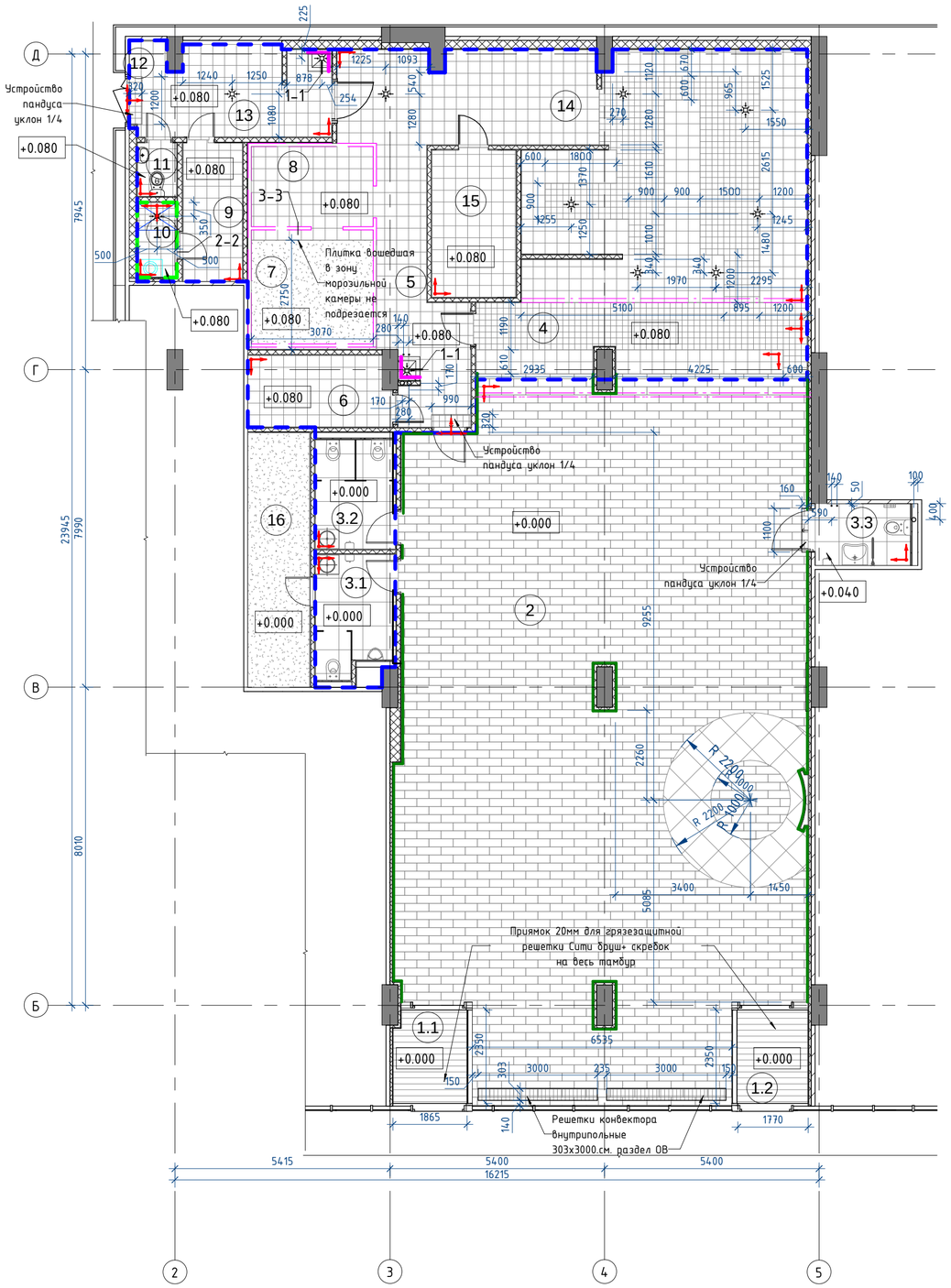

Схема раскладки плитки в помещении 2

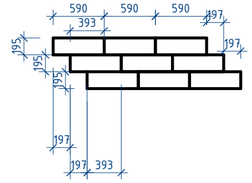

Плитка гранит ITALON GREENLIFE ROVERE 195х590мм.Каждая плитка смещается относительно другой на 1/3.

ЭКСПЛИКАЦИЯ ПОМЕЩЕНИЙ		
№	Наименование	Площ., м²
1.1	Входной тамбур	4.5 м²
1.2	Входной тамбур	4.4 м²
2	Обеденный зал	175.8 м²
3.1	Санузел для посетителей	5.9 м²
3.2	Санузел для посетителей	5.6 м²
3.3	Санузел для посетителей	3.7 м²
4	Зона раздачи	15.7 м²
5	Коридор	16.9 м²
6	Офис	6.4 м²
7	Помещение для морозильной камеры	8.8 м²

ЭКСПЛИКАЦИЯ ПОМЕЩЕНИЙ		
№	Наименование	Площ., м²
8	Помещение для холодильной камеры	6.2 м²
9	Гардероб персонала	5.3 м²
10	Душевая	1.9 м²
11	Санузел	1.3 м²
12	Разгрузочная	2.6 м²
13	Компакторная	9.0 м²
14	Производственный цех	50.3 м²
15	Склад	7.9 м²
16	Техническое помещение	10.1 м²
		342.2 м²

УСЛОВНЫЕ ОБОЗНАЧЕНИЯ

- Устройство двухслойной изоляции с заведением на стены на 300 мм
- Начало и направление раскладки напольного покрытия
- Направление слива к трапу
- Трап/слив в полу 165х165 мм
- Гидроизоляцию завести на стены на 1200 мм
- Гидроизоляцию завести на стены 1800 мм
- Плинтус, керамогранит Cimic Y150 60 UD – 150мм

- Тип1 – Плитка керамический гранит/tile ЭТАЛОН БЭЗИК 300х300,гладкий,цвет-Азот
- Тип2 – Плитка Kingenberg TECHNICA, Trianock 150х150 мм,противоскользящая
- Тип3 – Цементная стяжка
- Тип4 – Керамогранит Cimic Y150 60 UD 600х600мм
- Тип5 – Керамический гранит ITALON GREENLIFE ROVERE 195х590мм

Ведомость напольных покрытий		
Помещение	Наименование	Площадь,м 2
Тип 1	Плитка керамический гранит ЭТАЛОН БЭЗИК 300х300мм., матовый, цвет Хром.	96.9 м²
Тип 2	Плитка KLINGENBERG TECHNICA, trianock 150х150мм., противоскользящая.	27.6 м²
Тип 3	Цементно-песчаная стяжка	18.7 м²
Тип 4	Керамический гранит CIMIC Y150 60 UD	31.6 м² *
Тип 5	Керамический гранит ITALON GREENLIFE ROVERE 195х590мм.	166.6 м²
Тип 6	Решетки Сити брош	8.5 м²

* Расчет материала с учетом настенного плинтуса, керамогранит Cimic Y150 60 UD – 150мм

1.Все размеры указаны в миллиметрах;
2.Перед началом работ,все размеры и отметки проверить по месту;
3.За относительную отметку + 0.000 пола принята отметка чистого пола торгового центра;
4.По всему периметру произвести гидроизоляцию с нахлестом на стены на 300мм;
5.Испытание гидроизоляции осуществить путем заливки пола слоем воды в 1–2 см и выдержки этого слоя в течении 1 часа.После этого осмотреть потолки в нижерасположенных помещениях с целью выявления протечек,составить акт скрытых работ;
6.Привязки трапов выполнить согласно требованиям к расстановке оборудования,плана водоснабжения и канализации(см. лист 27) и раздела ВК;
7.Типы полов см. лист 14;
8.В помещениях № 4,6,9,10,11,13,14,15 выполнить, по низу стен, полосу из одного ряда керамогранита аналогичного используемого в покрытии пола;
9.Стыковку материалов производить по середине полотна двери;
10.Все применяемые материалы сертифицированны Росстандартом;
11.Материалы отделки даны без запаса.

Изм.	Кол.уч	Лист	№док.	Подпись	Дата
					06.2013
ГАП		Посуйко			
ГИП		Горбунов			
Разработал		Борисенко			
Н.Контр		Ситникова			

88/2013-П

г.Москва, ул. Авиамоторная, д.12

Ресторан быстрого обслуживания "Бургер Кинг"

Стадия	Лист	Листов
Р	13	

План пола

ООО "АПБ" ДЕЛЬТА"

Согласовано

Взам. инв. №

Подп. и дата

Инв. № подл.

Тип 1

Плитка керамический гранит/ tile ЭТАЛОН БЭЗИК 300х300, матовый,цвет Хром – 8 мм
Плиточный клей –7 мм
Цем.стяжка на перлитовом песке,армированная дорожной сеткой 100х100х5 –40 мм
Пенополистерол –160мм
2 слоя рулонной гидроизоляции
Ровнитель для полов –5 мм
Существующее основание пола

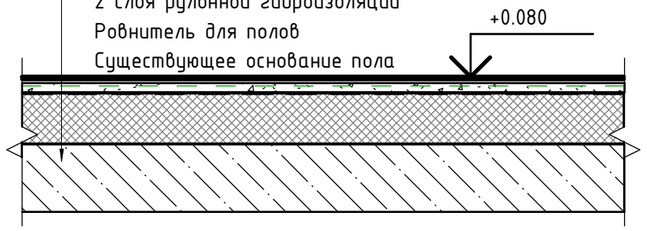

Тип 2

Плитка Klingenberg TECHNICA,Trianock 150х150 – 8 мм
Плиточный клей –7 мм
Цем.стяжка на перлитовом песке,армированная дорожной сеткой 100х100х5 –40 мм
Пенополистерол –160 мм
2 слоя рулонной гидроизоляции
Ровнитель для полов –5 мм
Существующее основание пола

Тип 3

Цем.стяжка на перлитовом песке,армированная дорожной сеткой 100х100х5 –60 мм
Пенополистерол –155 мм
2 слоя рулонной гидроизоляции
Ровнитель для полов –5 мм
Существующее основание пола

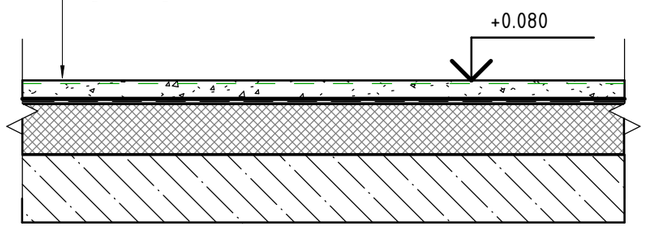

Тип 4

Плитка керамический гранит/CIMIC Y150 60 UD – 8 мм
Плиточный клей –7 мм
Цем.стяжка на перлитовом песке,армированная дорожной сеткой 100х100х5 –40 мм
Пенополистерол –80мм
2 слоя рулонной гидроизоляции
Ровнитель для полов –5 мм
Существующее основание пола

Тип 5

Плитка керамический гранит/ITALON GREENLIFE ROVERE 195х590мм – 8 мм
Плиточный клей –7 мм
Цем.стяжка на перлитовом песке,армированная дорожной сеткой 100х100х5 –40 мм
Пенополистерол –80мм
2 слоя рулонной гидроизоляции
Ровнитель для полов –5 мм
Существующее основание пола

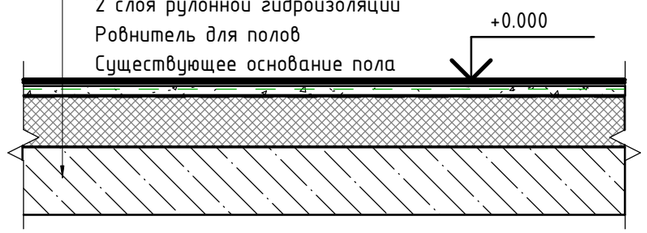

Изм.	Кол.уч	Лист	№док.	Подпись	Дата
					06.2013
ГАП		Посуйко			
ГИП		Горбунов			
Разработал		Борисенко			
Н.Контр		Ситникова			

88/2013-П

г.Москва, ул. Авиамоторная, д.12

Ресторан быстрого обслуживания "Бургер Кинг"

Стадия	Лист	Листов
Р	14	

Узлы пола

ООО "АПБ" ДЕЛЬТА"

Согласовано

Взам. инв. №

Подп. и дата

Инв. № подл.

План потолков

М 1:100

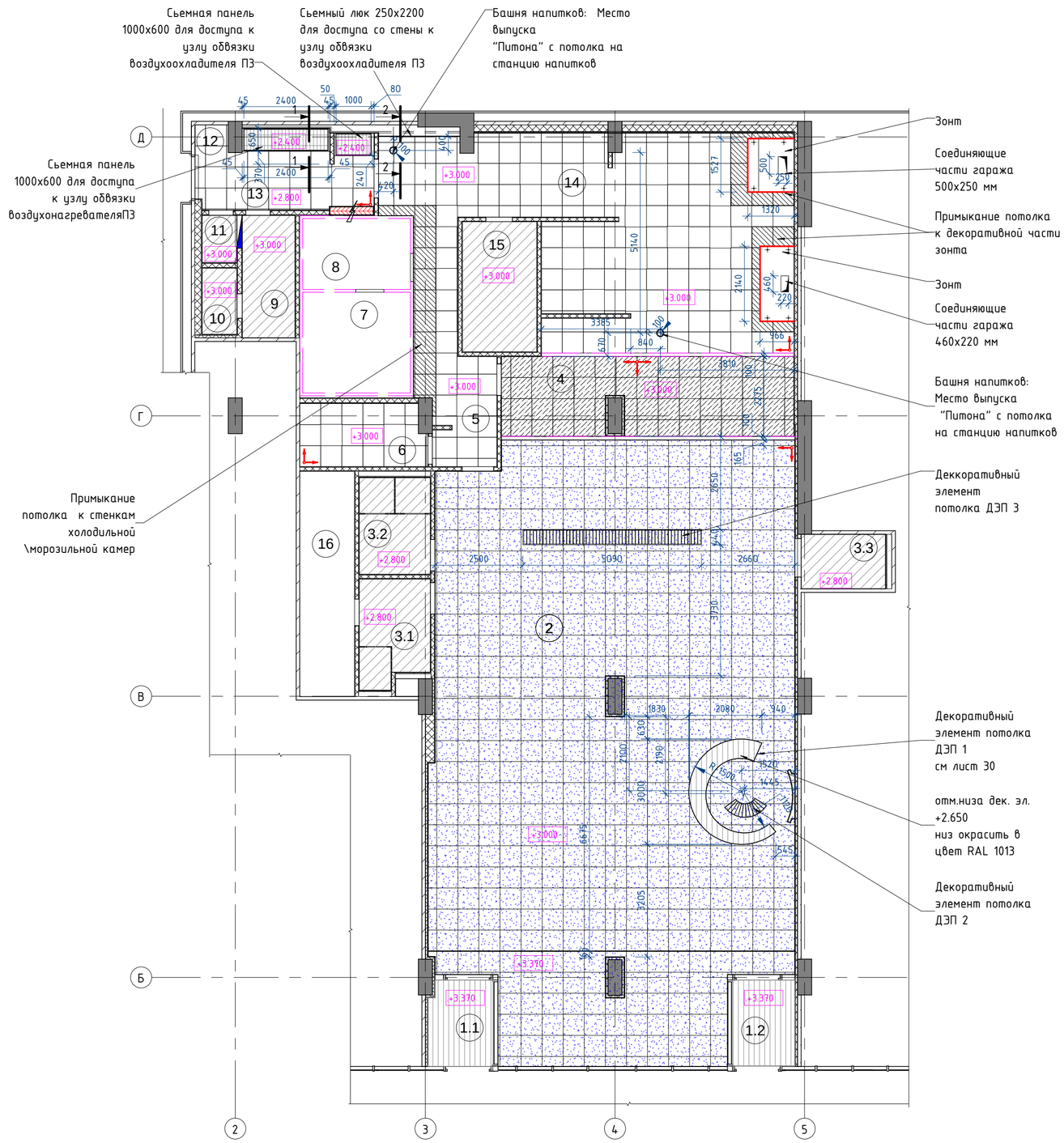

Принципиальное устройство подвесных потолков

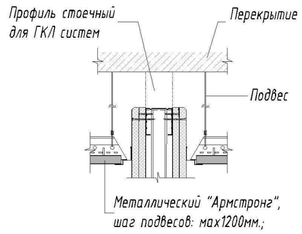

УСЛОВНЫЕ ОБОЗНАЧЕНИЯ

Участки потолка в технологической зоне, которые монтируются после установки морозильных/холодильных камер и зонтов

Начало и направление раскладки потолка

Примыкание потолка Армстронг к зонтам и м/х камерам

Экспликация помещений		
№	Наименование	Площ., м²
1.1	Входной тамбур	4.5 м²
1.2	Входной тамбур	4.4 м²
2	Обеденный зал	175.8 м²
3.1	Санузел для посетителей	5.9 м²
3.2	Санузел для посетителей	5.6 м²
3.3	Санузел для посетителей	3.7 м²
4	Зона раздачи	15.7 м²
5	Коридор	16.9 м²
6	Офис	6.4 м²
7	Помещение для морозильной камеры	8.8 м²
8	Помещение для холодильной камеры	6.2 м²
9	Гардероб персонала	5.3 м²
10	Душевая	1.9 м²
11	Санузел	1.3 м²
12	Разгрузочная	2.6 м²
13	Компакторная	9.0 м²
14	Производственный цех	50.3 м²
15	Склад	7.9 м²
16	Техническое помещение	10.1 м²
		342.2 м²

Ведомость материалов потолка			
	Марка	Описание	Площадь
	1	Подвесной потолок Rockfon Colour - all Concrete-06 600х600 х15, профиль А15 черный	172.3 м²
	2	Алюминиевые подвесные потолки, кассетного типа, с размером панелей 600х600мм. цвет RAL 9003	68.6 м²
	3	Алюминиевые подвесные потолки, кассетного типа, с размером панелей 600х600мм, окрашен RAL1013	16.1 м²
	4	Обшивка влагостойким ГКЛ,окраска RAL9003	30.7 м²
	5	Обшивка влагостойким ГКЛ,окраска RAL1013	11.2 м²

ПРИМЕЧАНИЯ :

1.Все размеры указаны в миллиметрах;
2.Перед началом работ,все размеры и отметки проверить по месту;
3.Все несоответствующие размеры и отметки согласовать с авторами;
4.Смотреть совместно с альбомом технических решений Knauf.
5.Схемы сечений 1-1,2-2 см. лист АИ-15.1

Согласовано

Взам. инв. №

Подп. и дата

Инв. № подл.

Изм.	Кол.уч	Лист	№док.	Подпись	Дата
					06.2013
ГАП		Посуйко			
ГИП		Горбунов			
Разработал		Борисенко			
Н.Контр		Ситникова			

88/2013-П

г.Москва, ул. Авиамоторная, д.12

Ресторан быстрого обслуживания "Бургер Кинг"

Стадия	Лист	Листов
Р	15	

План потолка

ООО "АПБ" ДЕЛЬТА"

1-1

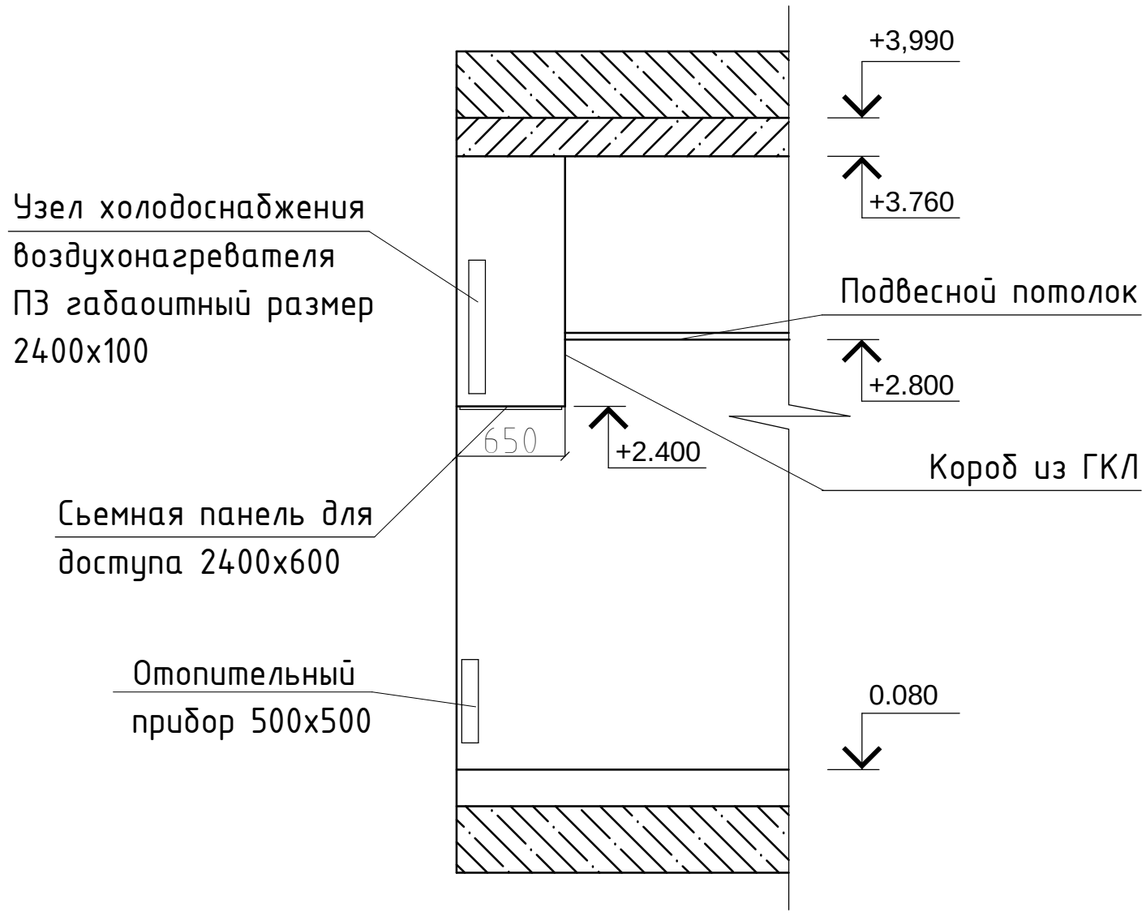

2-2

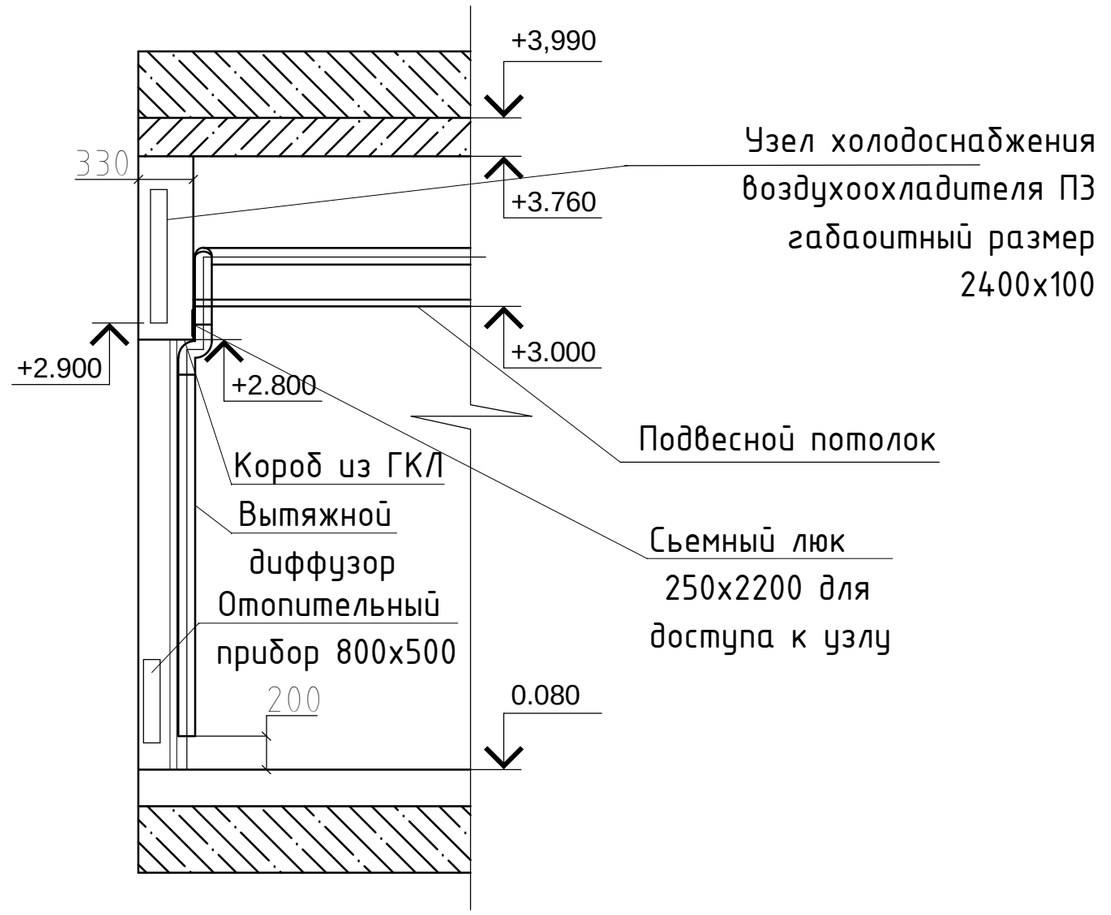

Согласовано

Взам. инв. №

Подп. и дата

Инв. № подл.

Изм.	Кол.уч	Лист	№док.	Подпись	Дата
					06.2013
ГАП		Посуйко			
ГИП		Горбунов			
Разработал		Борисенко			
Н.Контр		Ситникова			

88/2013-П

г.Москва, ул. Авиамоторная, д.12

Ресторан быстрого обслуживания "Бургер Кинг"

Стадия	Лист	Листов
Р	15.1	

Схемы сечений 1-1,2-2

ООО "АПБ" ДЕЛЬТА"

План расстановки светильников

М 1:100

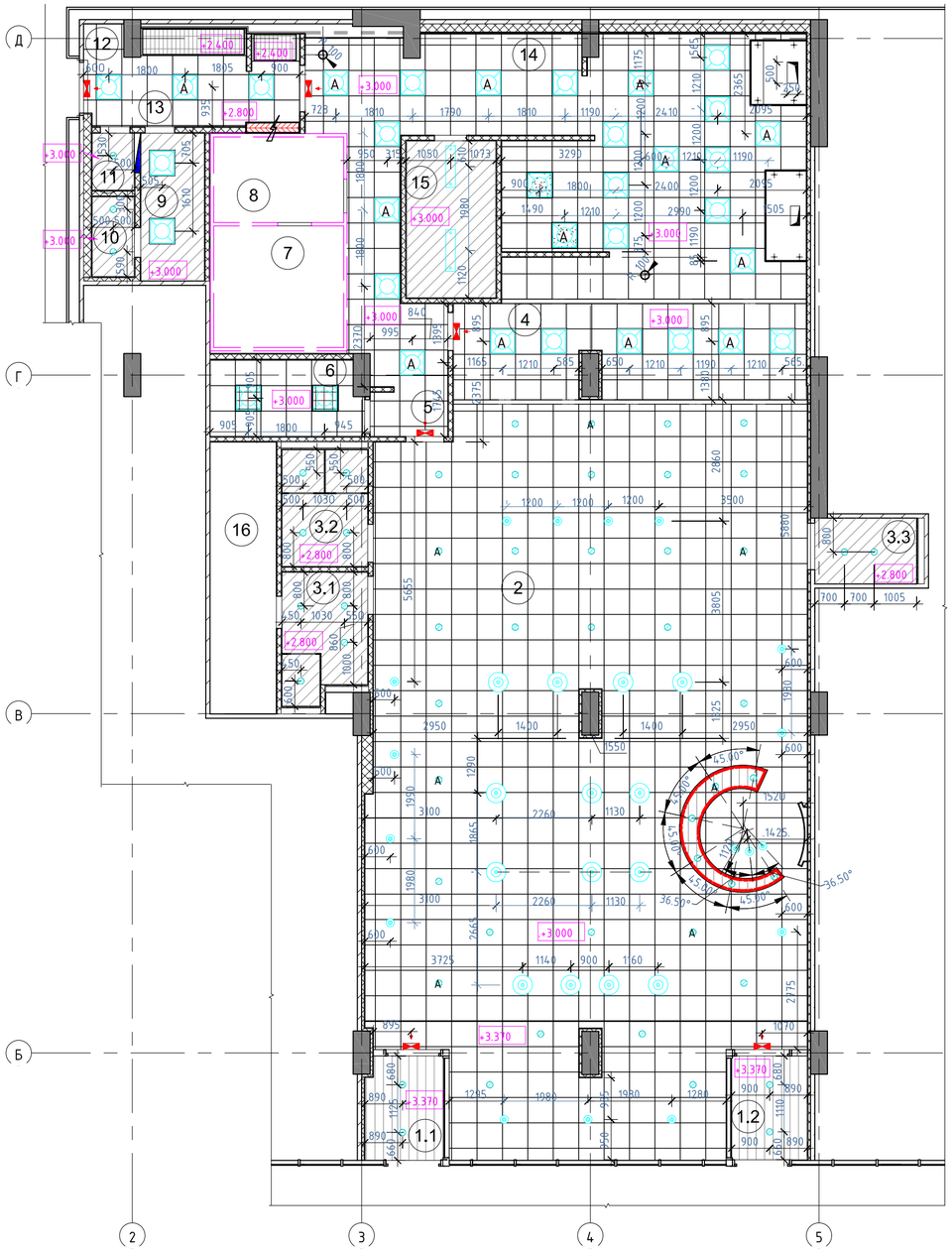

ЭКСПЛИКАЦИЯ ПОМЕЩЕНИЙ		
№	Наименование	Площ., м²
1.1	Входной тамбур	4.5 м²
1.2	Входной тамбур	4.4 м²
2	Обеденный зал	175.8 м²
3.1	Санузел для посетителей	5.9 м²
3.2	Санузел для посетителей	5.6 м²
3.3	Санузел для посетителей	3.7 м²
4	Зона раздачи	15.7 м²
5	Коридор	16.9 м²
6	Офис	6.4 м²
7	Помещение для морозильной камеры	8.8 м²

ЭКСПЛИКАЦИЯ ПОМЕЩЕНИЙ		
№	Наименование	Площ., м²
8	Помещение для холодильной камеры	6.2 м²
9	Гардероб персонала	5.3 м²
10	Душевая	1.9 м²
11	Санузел	1.3 м²
12	Разгрузочная	2.6 м²
13	Компакторная	9.0 м²
14	Производственный цех	50.3 м²
15	Склад	7.9 м²
16	Техническое помещение	10.1 м²
		342.2 м²

Ведомость осветительных приборов			
Позиция	Схема	Комментарии	Количество
1		Светильники встраиваемый с люминесцентной лампой 4x18Вт с ЭПРА, IP20	18
2	A	Светильники встраиваемый с люминесцентной лампой 4x18Вт с ЭПРА, IP20(аварийный источник питания)	12
3		Светильники накладной с силикатным темперированным стеклом INOX218, с люминисцентной лампой 2x18Вт , IP65	2
4		Светильники встраиваемый DLG218, с компатной люминисцентной лампой 2x18Вт с ЭПРА, IP44	42
5	A	Светильники встраиваемый DLG218, с компатной люминисцентной лампой 2x18Вт с ЭПРА, IP44(аварийный источник питания)	12
6		Подвесной светильник “Красный конус”, согласно брендбуку.	17
7		Подвесной светильник потолочный Zeppel 400 1x70Вт. Степень защиты IP44	14
8		Светильники встраиваемый ARS/R418, с люминесцентной лампой 4x18Вт с ЭПРА, P20	2
9		Светильники встраиваемый OWP/R 418, с люминесцентной лампой 4x18Вт с ЭПРА, IP54	1
10	A	Светильники встраиваемый OWP/R 418, с люминесцентной лампой 4x18Вт с ЭПРА, IP54 (аварийный источник питания)	1
11		Светильник эвакуац. освещения METEOR BS-793	6
12		Светодиодная красная подсветка	11.7 п.м.

ПРИМЕЧАНИЯ :

1.Все размеры указаны в миллиметрах;

2.Перед началом работ,все размеры и отметки проверить по месту;

3.Все несоответствующие размеры и отметки согласовать с авторами;

4.Данны лист смотреть совместно с листом –

						88/2013-П	
						г.Москва, ул. Авиамоторная, д.12	
Изм.	Кол.уч	Лист	№док.	Подпись	Дата		
					06.2013	Ресторан быстрого обслуживания “Бургер Кинг”	Стадия: Р; Лист: 16; Листов:
ГАП		Посуйко					
ГИП		Горбунов				План расстановки светильников	ООО “АПБ” ДЕЛЬТА”
Разработал		Борисенко					
Н.Контр		Ситникова					

Согласовано

Взам. инв. №

Подп. и дата

Инв. № подл.

План освещения

М 1:100

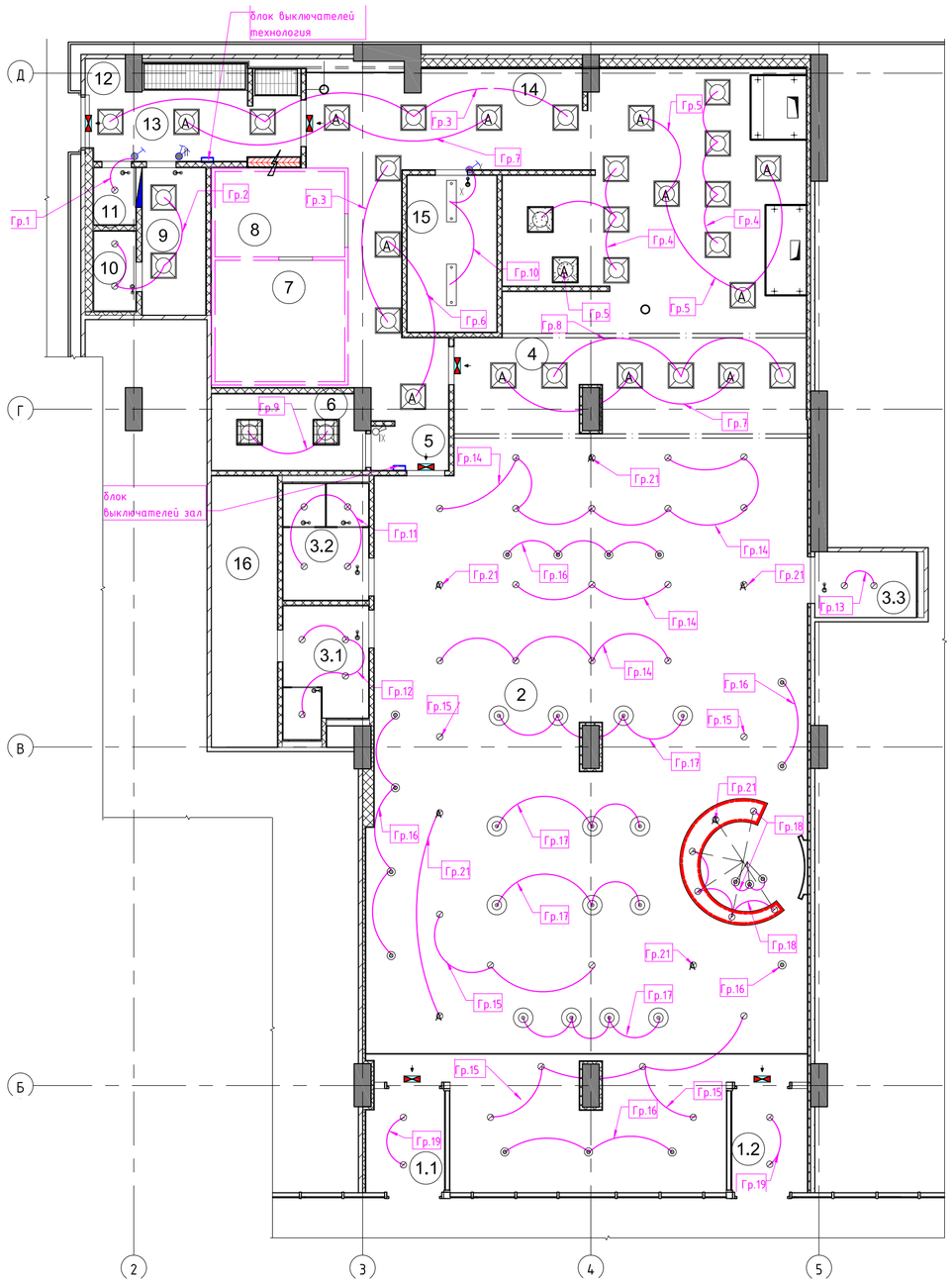

ЭКСПЛИКАЦИЯ ПОМЕЩЕНИЙ

№	Наименование	Площ., м²
1.1	Входной тамбур	4.5 м²
1.2	Входной тамбур	4.4 м²
2	Обеденный зал	175.8 м²
3.1	Санузел для посетителей	5.9 м²
3.2	Санузел для посетителей	5.6 м²
3.3	Санузел для посетителей	3.7 м²
4	Зона раздачи	15.7 м²
5	Коридор	16.9 м²
6	Офис	6.4 м²
7	Помещение для морозильной камеры	8.8 м²

ЭКСПЛИКАЦИЯ ПОМЕЩЕНИЙ

№	Наименование	Площ., м²
8	Помещение для холодильной камеры	6.2 м²
9	Гардероб персонала	5.3 м²
10	Душевая	1.9 м²
11	Санузел	1.3 м²
12	Разгрузочная	2.6 м²
13	Компакторная	9.0 м²
14	Производственный цех	50.3 м²
15	Склад	7.9 м²
16	Техническое помещение	10.1 м²
		342.2 м²

Ведомость осветительных приборов

Позиция	Схема	Комментарии	Количество
1		Светильники встраиваемый с люминесцентной лампой 4x18Вт с ЭПРА, IP20	18
2	A	Светильники встраиваемый с люминесцентной лампой 4x18Вт с ЭПРА, IP20(аварийный источник питания)	12
3		Светильники накладной с силикатным темперированным стеклом INOX218, с люминисцентной лампой 2x18Вт , IP65	2
4		Светильники встраиваемый DLG218, с компатной люминисцентной лампой 2x18Вт с ЭПРА, IP44	42
5	A	Светильники встраиваемый DLG218, с компатной люминисцентной лампой 2x18Вт с ЭПРА, IP44(аварийный источник питания)	12
6		Подвесной светильник "Красный конус", согласно брендбуку.	17
7		Подвесной светильник потолочный Zeppel 400 1x70Вт. Степень защиты IP44	14
8		Светильники встраиваемый ARS/R418, с люминесцентной лампой 4x18Вт с ЭПРА, P20	2
9		Светильники встраиваемый OWP/R 418, с люминесцентной лампой 4x18Вт с ЭПРА, IP54	1
10	A	Светильники встраиваемый OWP/R 418, с люминесцентной лампой 4x18Вт с ЭПРА, IP54 (аварийный источник питания)	1
11		Светильник эвакуац. освещения METEOR BS-793	6
12		Светодиодная красная подсветка	11.7 п.м.

Блок выключателей технология

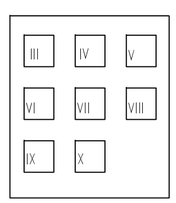

Блок выключателей зал

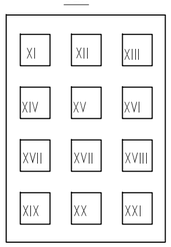

УСЛОВНЫЕ ОБОЗНАЧЕНИЯ

Выключатель освещения одноклавишный h установки 1500мм от чистого пола

Датчик движения

ПРИМЕЧАНИЯ :

1.Все размеры указаны в миллиметрах;
2.Перед началом работ,все размеры и отметки проверить по месту;
3.Все несоответствующие размеры и отметки согласовать с авторами;
4.Данны лист смотреть совместно с листом АР-15,16,28.

						88/2013-П	
						г.Москва, ул. Авиаторная, д.12	
Изм.	Кол.уч	Лист	№док.	Подпись	Дата		
					06.2013	Ресторан быстрого обслуживания "Бургер Кинг"	Стадия: Р; Лист: 17; Листов:
ГАП		Посуйко					
ГИП		Горбунов					
Разработал		Борисенко				План освещения	ООО "АПБ" ДЕЛЬТА
Н.Контр		Ситникова					

Согласовано

Взам. инв. №

Подп. и дата

Инв. № подл.

Сводный план потолков

М 1:100

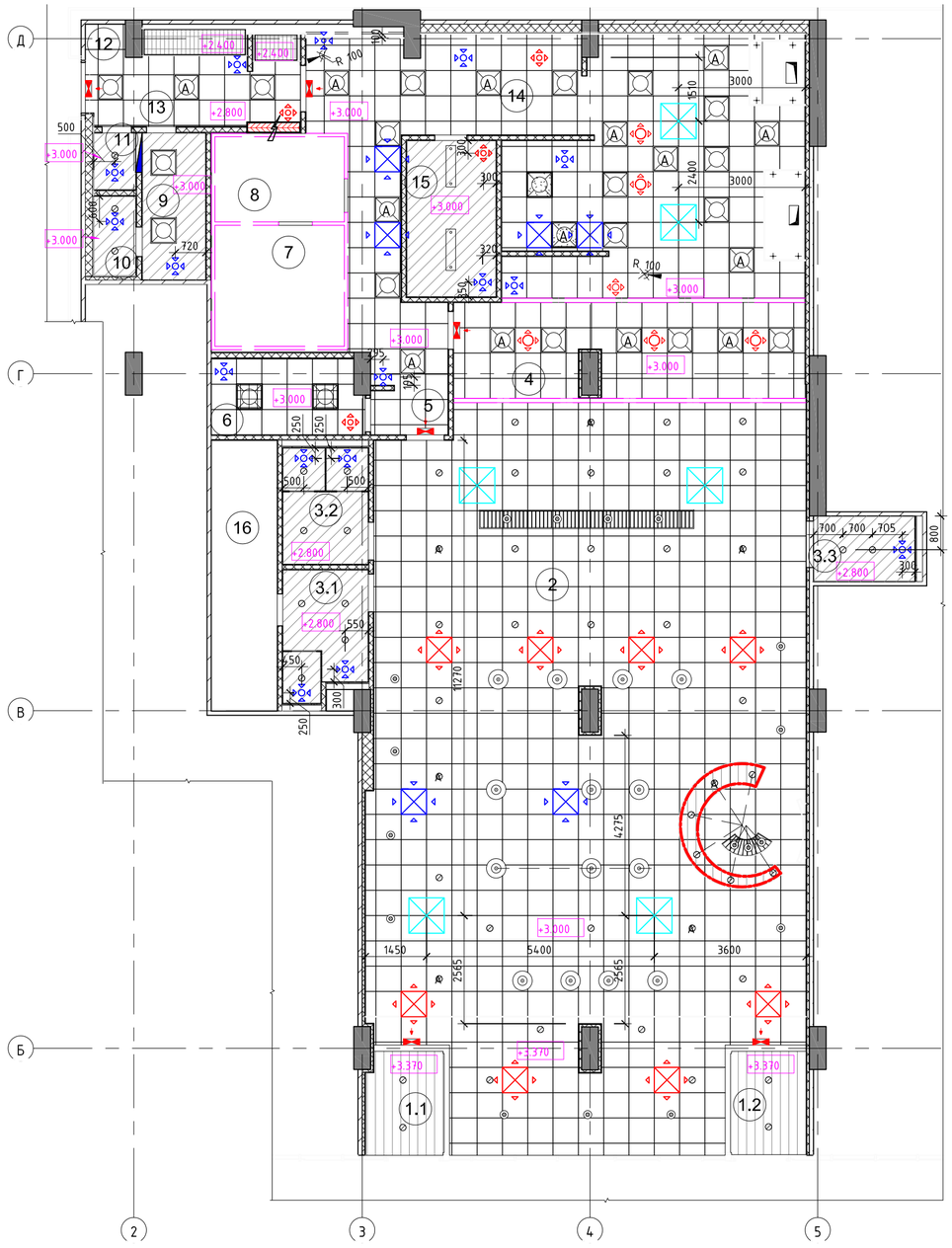

ЭКСПЛИКАЦИЯ ПОМЕЩЕНИЙ

№	Наименование	Площ., м²
1.1	Входной тамбур	4.5 м²
1.2	Входной тамбур	4.4 м²
2	Обеденный зал	175.8 м²
3.1	Санузел для посетителей	5.9 м²
3.2	Санузел для посетителей	5.6 м²
3.3	Санузел для посетителей	3.7 м²
4	Зона раздачи	15.7 м²
5	Коридор	16.9 м²
6	Офис	6.4 м²
7	Помещение для морозильной камеры	8.8 м²

ЭКСПЛИКАЦИЯ ПОМЕЩЕНИЙ

№	Наименование	Площ., м²
8	Помещение для холодильной камеры	6.2 м²
9	Гардероб персонала	5.3 м²
10	Душевая	1.9 м²
11	Санузел	1.3 м²
12	Разгрузочная	2.6 м²
13	Компакторная	9.0 м²
14	Производственный цех	50.3 м²
15	Склад	7.9 м²
16	Техническое помещение	10.1 м²
		342.2 м²

Ведомость осветительных приборов

Позиция	Схема	Комментарии	Количество
1		Светильники встраиваемый с люминесцентной лампой 4x18Вт с ЭПРА, IP20	18
2	A	Светильники встраиваемый с люминесцентной лампой 4x18Вт с ЭПРА, IP20(аварийный источник питания)	12
3		Светильники накладной с силикатным темперированным стеклом INOX218, с люминисцентной лампой 2x18Вт , IP65	2
4		Светильники встраиваемый DLG218, с компатной люминисцентной лампой 2x18Вт с ЭПРА, IP44	42
5	A	Светильники встраиваемый DLG218, с компатной люминисцентной лампой 2x18Вт с ЭПРА, IP44(аварийный источник питания)	12
6		Подвесной светильник "Красный конус", согласно брендбуку.	17
7		Подвесной светильник потолочный Zeppel 400 1x70Вт. Степень защиты IP44	14
8		Светильники встраиваемый ARS/R418, с люминесцентной лампой 4x18Вт с ЭПРА, P20	2
9	A	Светильники встраиваемый OWP/R 418, с люминесцентной лампой 4x18Вт с ЭПРА, IP54	1
10		Светильники встраиваемый OWP/R 418, с люминесцентной лампой 4x18Вт с ЭПРА, IP54 (аварийный источник питания)	1
11		Светильник эвакуац. освещения METEOR BS-793	6
12		Светодиодная красная подсветка	11.7 п.м.

Условные обозначения

- Блок кондиционера

Башня "Питона" с выпуском трубы

- Приточный диффузор

-Вытяжной диффузорр

ПРИМЕЧАНИЯ:

1. Размер корпуса кассетного кондиционера 840x840.
   При установке каркаса алюминиевого подвесного потолка следует предусмотреть монтажный проем размером 950x950.
2. Предусмотреть монтажный проем Ø110мм для опуска воздуховода над установкой системы Postmix.

Изм.	Кол.уч	Лист	№док.	Подпись	Дата
					06.2013
ГАП		Посуйко			
ГИП		Горбунов			
Разработал		Борисенко			
Н.Контр		Ситникова			

88/2013-П

г.Москва, ул. Авиамоторная, д.12

Ресторан быстрого обслуживания "Бургер Кинг"

Стадия	Лист	Листов
Р	18	

Сводный план потолка

ООО "АПБ" ДЕЛЬТА"

Согласовано

Взам. инв. №

Подп. и дата

Инв. № подл.

План-схема отделки стен

М 1:100

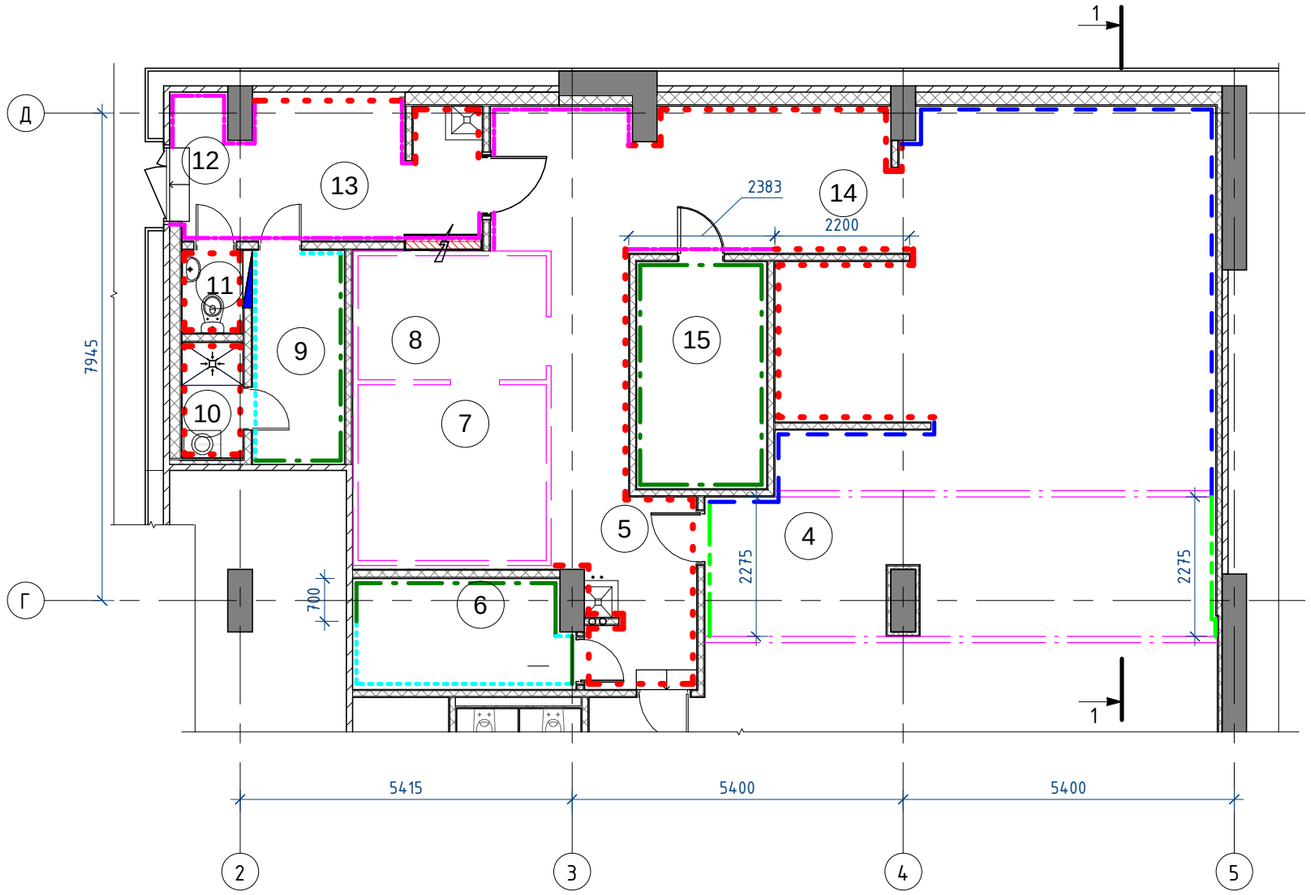

Экспликация помещений		
№	Наименование	Площ., м²
1.1	Входной тамбур	4.5 м²
1.2	Входной тамбур	4.4 м²
2	Обеденный зал	175.8 м²
3.1	Санузел для посетителей	5.9 м²
3.2	Санузел для посетителей	5.6 м²
3.3	Санузел для посетителей	3.7 м²
4	Зона раздачи	15.7 м²
5	Коридор	16.9 м²
6	Офис	6.4 м²
7	Помещение для морозильной камеры	8.8 м²
8	Помещение для холодильной камеры	6.2 м²
9	Гардероб персонала	5.3 м²
10	Душевая	1.9 м²
11	Санузел	1.3 м²
12	Разгрузочная	2.6 м²
13	Компакторная	9.0 м²
14	Производственный цех	50.3 м²
15	Склад	7.9 м²
16	Техническое помещение	10.1 м²
		342.2 м²

Условные обозначения

- Схема №1
- Схема №2
- Схема №3
- Схема №4
- Схема №5
- Схема №6

ПРИМЕЧАНИЯ :

1.Все размеры указаны в миллиметрах;
2.Перед началом работ,все размеры и отметки проверить по месту;
3.Все несоответствующие размеры и отметки согласовать с авторами;
4.Данны лист смотреть совместно с листом АР-2.17.1, 2.19, 2.19.1
5.Развертки стен помещений №2,3 см. АР-2.19, 2.19.1

Изм.	Кол.уч	Лист	№док.	Подпись	Дата
					06.2013
ГАП		Посуйко			
ГИП		Горбунов			
Разработал		Борисенко			
Н.Контр		Ситникова			

88/2013-П

г.Москва, ул. Авиамоторная, д.12

Ресторан быстрого обслуживания "Бургер Кинг"

Стадия	Лист	Листов
Р	19	

План-схема отделки стен

ООО "АПБ" ДЕЛЬТА

Согласовано

Взам. инв. №

Подп. и дата

Инв. № подл.

СХЕМА №1

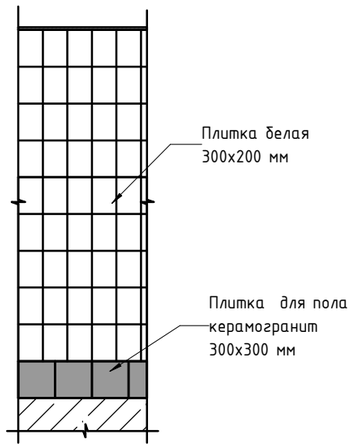

СХЕМА №2

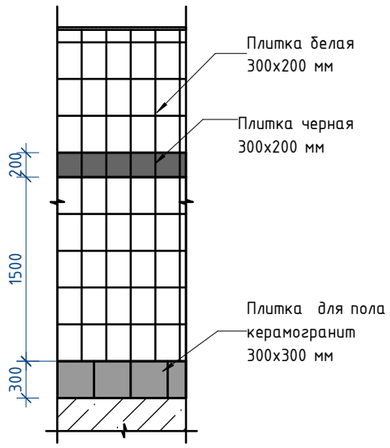

СХЕМА №3

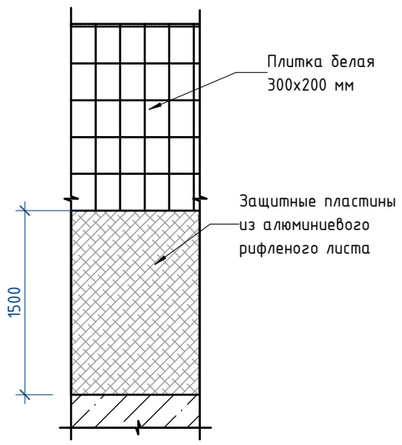

СХЕМА №4

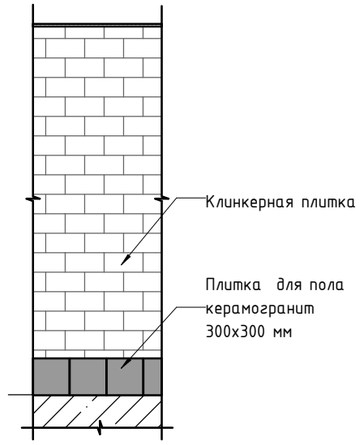

СХЕМА №5

СХЕМА №6

ПРИМЕЧАНИЯ :

1.Все размеры указаны в миллиметрах;
2.Перед началом работ, все размеры и отметки проверить по месту;
3.Все несоответствующие размеры и отметки согласовать с авторами;
4.Данны лист смотреть совместно с листом АР-2.17

Согласовано

Взам. инв. №

Подп. и дата

Инв. № подл.

Изм.	Кол.уч	Лист	№док.	Подпись	Дата
					06.2013
ГАП		Посуйко			
ГИП		Горбунов			
Разработал		Борисенко			
Н.Контр		Ситникова			

88/2013-П

г.Москва, ул. Авиамоторная, д.12

Ресторан быстрого обслуживания "Бургер Кинг"

Стадия	Лист	Листов
Р	20	

Схемы отделки стен

ООО "АПБ" ДЕЛЬТА"

	Наименование помещений	S,м.кв.	Полы			Потолок		Стены , колонны		Дополнительное оборудование
			Материал	S(отдел) м²	L(плинт) м.п.	Материал	S(потол) м²	Материал	S(стен) м²	
1.1	Входной тамбур	4,5	Грязезащитная решетка Сити бруш	4,5	-	Обшивка влагостойким ГКЛ,окраска RAL1013	4,5	-	-	
1.1	Входной тамбур	4,4	Грязезащитная решетка Сити бруш	4,4	-	Обшивка влагостойким ГКЛ,окраска RAL1013	4,4	-	-	
2	Обеденный зал	176	Плитка гранитITALON GREENLIFE ROVERE 195x590мм.Каждая плитка смещается относительно другой на 1/3,	166,6	-	Подвесной потолок Rockfon Colour - all Concrete-06 600x600x15,профиль A15,черный	176	Керамогранит Cimic Y150 60 UD	6.15	
								Клинкерная плитка Feldhaus Klinker R690NF14 sintra ardor blanca ,240x14x71	9.5	
			Керамогранит Cimik Y150 60UD 600x600мм	10.33		Обшивка влагостойким ГКЛ, окраска RAL1013,	2,4	МДФЛ EGGER H3025ST15 Макасар (направление волокон вертикальное)	40.4	
								Dulux Diamond Matt Ral 1013	51.4	
3.1	Санузел для посетителей	5,9	Керамогранит Cimik Y150 60UD 600x600мм	5,9		Обшивка влагостойким ГКЛ,окраска RAL9003	5,9	Керамический гранит KERAMA MARAZZI SG205704R ДАЙСЕН серый, обрезной 300x600мм.	13.5	
								Керамический гранит KERAMA MARAZZI SG208000R ДАЙСЕН черный, обрезной 300x600мм.	11,4	
3.2	Санузел для посетителей	5,6	Керамогранит Cimik Y150 60UD 600x600мм	5,6		Обшивка влагостойким ГКЛ,окраска RAL9003	5,6	Керамический гранит KERAMA MARAZZI SG205704R ДАЙСЕН серый, обрезной 300x600мм.	12.7	
								Керамический гранит KERAMA MARAZZI SG208000R ДАЙСЕН черный, обрезной 300x600мм.	11.2	
3.3	Санузел для посетителей	3,7	Керамогранит Cimik Y150 60UD 600x600мм	3,7		Обшивка влагостойким ГКЛ,окраска RAL9003		Керамический гранит KERAMA MARAZZI SG205704R ДАЙСЕН серый, обрезной 300x600мм.	13.4	
								Керамический гранит KERAMA MARAZZI SG208000R ДАЙСЕН черный, обрезной 300x600мм.	6.4	

Согласовано

Взам. инв. №

Подп. и дата

Инв. № подл.

Изм.	Кол.уч	Лист	№док.	Подпись	Дата
					06.2013
ГАП		Посуйко			
ГИП		Горбунов			
Разработал		Борисенко			
Н.Контр		Ситникова			

88/2013-П

г.Москва, ул. Авиамоторная, д.12

Ресторан быстрого обслуживания "Бургер Кинг"

Стадия	Лист	Листов
Р	21	

Ведомость отделочных материалов

ООО "АПБ" ДЕЛЬТА"

	Наименование помещений	S,м.кв.	Полы			Потолок		Стены , колонны		Дополнительное оборудование
			Материал	S(отдел) м²	L(плинт) м.п.	Материал	S(потол) м²	Материал	S(стен) м²	
4	Зона раздачи	15.7	Плитка керамический гранит ЭТАЛОН БЭЗИК 300х300,матовый,цвет-Хром	4,4		Алюминиевые подвесные потолки, кассетного типа, с размером панелей 600х600мм, окрашен RAL1013,	15.7	Плитка белая 300х200мм	3.3	
								Плитка для пола керамогранит 300х300мм	1.6	
			Плитка Kingenberg TECHNICA Trianock 150 х150 мм,противоскользящая	10.33				Плитка черная 200х200мм	0.3	
								Клинкерная плитка Feldhaus Klinker R690NF14 sintra ardor blanca	11.5	
5	Коридор	30.17	Плитка керамический гранит ЭТАЛОН БЭЗИК 300х300,матовый,цвет-Хром	27.17		Алюминевые подвесные потолки,кассетного типа,с размером пенелей 600х600мм,цвет RAL 9003	30.17	Плитка белая 300х200мм	67.6	
								Плитка для пола керамогранит 300х300мм	6.5	
			Плитка Kingenberg TECHNICA Trianock 150 х150 мм,противоскользящая	0.3				Защитные пластины из алюминиевого листа Квинтет	9.14	
6	Офис	6.4	Плитка керамический гранит ЭТАЛОН БЭЗИК 300х300,матовый,цвет-Хром	6.4		Алюминиевые подвесные потолки, кассетного типа, с размером панелей 600х600мм, окрашен RAL1013,	6.4	Шпаклевка покраска маслянной краской RAL 1015	22.8	
								Плитка для пола керамогранит 300х300мм	3	
								Отбойная доска из ламинированного ДСП	3.4	
7	Помещение для морозильной камеры	8.8	Цементно-песчаная стяжка	8.2	-	-	8.8	-	-	
8	Помещение для холодильной камеры	6.2	Плитка керамический гранит ЭТАЛОН БЭЗИК 300х300,матовый,цвет-Хром	7.13	-	-	6.2	-	-	
9	Гардероб персонала	5.3	Плитка керамический гранит ЭТАЛОН БЭЗИК 300х300,матовый,цвет-Хром	5.3		Обшивка влагостойким ГКЛ, окраска RAL9003	5.3	Шпаклевка покраска маслянной краской RAL 1015	20.65	
								Плитка для пола керамогранит 300х300мм	2.7	
								Отбойная доска из ламинированного ДСП	3.9	
10	Душевая	1.9	Плитка керамический гранит ЭТАЛОН БЭЗИК 300х300,матовый,цвет-Хром	1.23		Обшивка влагостойким ГКЛ, окраска RAL9003	1.9	Плитка белая 300х200мм	13.9	
			Плитка Kingenberg TECHNICA Trianock 150 х150 мм,противоскользящая	0.7				Плитка для пола керамогранит 300х300мм	1.74	
11	Санузел	1.3	Плитка керамический гранит ЭТАЛОН БЭЗИК 300х300,матовый,цвет-Хром	1.3		Обшивка влагостойким ГКЛ, окраска RAL9003	1.3	Плитка белая 300х200мм	12.7	
								Плитка для пола керамогранит 300х300мм	1.41	

Согласовано

Взам. инв. №

Подп. и дата

Инв. № подл.

Изм.	Кол.уч	Лист	№док.	Подпись	Дата
					06.2013
ГАП		Посуйко			
ГИП		Горбунов			
Разработал		Борисенко			
Н.Контр		Ситникова			

88/2013-П

г.Москва, ул. Авиамоторная, д.12

Ресторан быстрого обслуживания "Бургер Кинг"

Стадия	Лист	Листов
Р	21.1	

Ведомость отделочных материалов (продолжение)

ООО "АПБ" ДЕЛЬТА"

	Наименование помещений	S,м.кв.	Полы			Потолок		Стены , колонны		Дополнительное оборудование
			Материал	S(отдел) м^2	L(плинт) м.п.	Материал	S(потол) м^2	Материал	S(стен) м^2	
12	Разгрузочная	2.6	Плитка керамический гранит ЭТАЛОН БЭЗИК 300х300,матовый,цвет-Хром	2.2	-	Алюминиевые подвесные потолки, кассетного типа, с размером панелей 600х600мм, окрашен RAL1013,	2.6	Плитка белая 300х200мм	5.2	
			Плитка Kingenberg TECHNICA Trianock 150 х150мм,противоскользящая	0.4				Защитные пластины из алюминиевого листа Квинтет	6	
13	Компакторная	9	Плитка керамический гранит ЭТАЛОН БЭЗИК 300х300,матовый,цвет-Хром	9		Алюминиевые подвесные потолки, кассетного типа, с размером панелей 600х600мм, окрашен RAL1013,	7.9	Плитка белая 300х200мм	39.4	
								Плитка для пола керамогранит 300х300мм	3.75	
								Защитные пластины из алюминиевого листа Квинтет	9.45	
14	Производственный цех	50.3	Плитка керамический гранит ЭТАЛОН БЭЗИК 300х300,матовый,цвет-Хром	24.7		Алюминиевые подвесные потолки, кассетного типа, с размером панелей 600х600мм, окрашен RAL1013,	46.2	Плитка белая 300х200мм	59.75	
			Плитка Kingenberg TECHNICA Trianock 150 х150мм,противоскользящая	15.85				Плитка для пола керамогранит 300х300мм	6.9	
								Плитка черная 200х200мм	3.15	
15	Склад	7.9	Плитка керамический гранит ЭТАЛОН БЭЗИК 300х300,матовый,цвет-Хром			Обшивка влагостойким ГКЛ, окраска RAL9003	7.9	Плитка для пола керамогранит 300х300мм	3.5	
								Шпаклевка покраска масляной краской RAL 1015	31.3	
16	Техническое помещение	10.1	-			-		-		

Согласовано

Взам. инв. №

Подп. и дата

Инв. № подл.

Изм.	Кол.уч	Лист	№док.	Подпись	Дата
					06.2013
ГАП		Посуйко			
ГИП		Горбунов			
Разработал		Борисенко			
Н.Контр		Ситникова			

88/2013-П

г.Москва, ул. Авиамоторная, д.12

Ресторан быстрого обслуживания "Бургер Кинг"

Стадия	Лист	Листов
Р	21.2	

Ведомость отделочных материалов (окончание)

ООО "АПБ" ДЕЛЬТА"

Вид 01

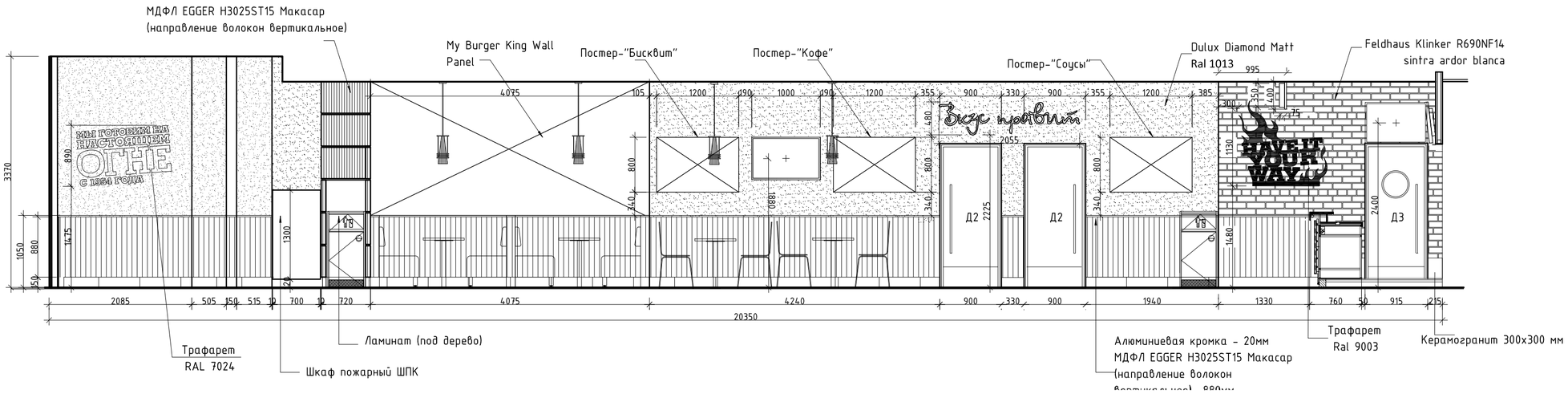

Вид 03

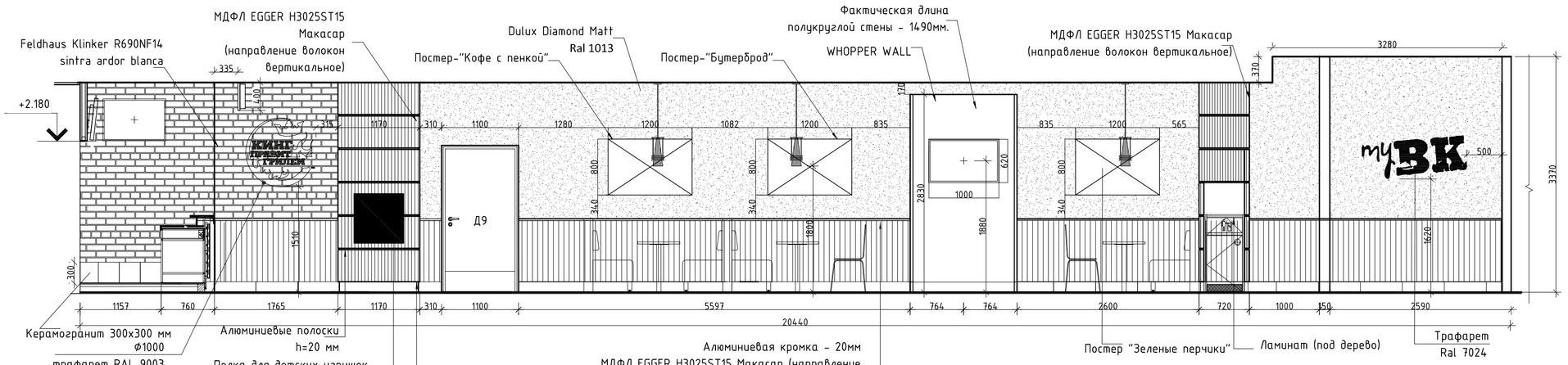

Вид 02

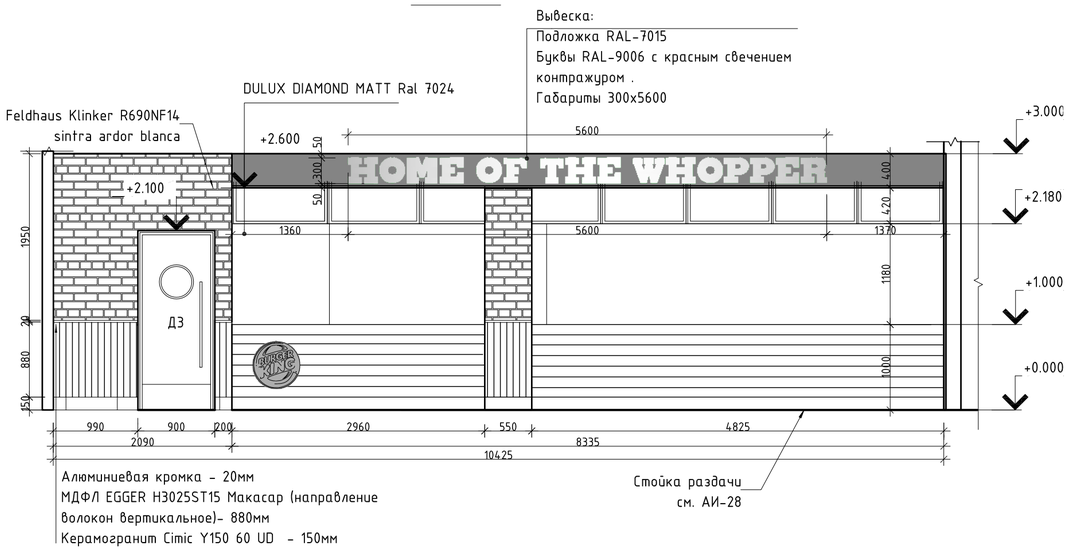

ПРИМЕЧАНИЯ :

1.Все размеры указаны в миллиметрах;
2.Перед началом работ,все размеры и отметки проверить по месту;
3.За относительную отметку + 0.000 принята отметка чистого пола в помещении №2 Обеденный зал ;
4.Стыковку материалов производить по середине полотна двери;
5.Все применяемые материалы сертифицированны Росстандартом;
6.Материалы отделки даны без запаса.
7.Данный лист см. совместно с АР-2.8

						88/2013-П	
						г.Москва, ул. Авиамоторная, д.12	
Изм.	Кол.уч	Лист	№док.	Подпись	Дата		
						Ресторан быстрого обслуживания "Бургер Кинг"	Стадия: Р; Лист: 22; Листов:
ГАП		Посуйко					
ГИП		Горбунов					
Разработал		Борисенко				Развертки по залу	ООО "АПБ" ДЕЛЬТА
Н.Контр		Ситникова					

Согласовано

Взам. инв. №

Подп. и дата

Инв. № подл.

Фрагмент плана

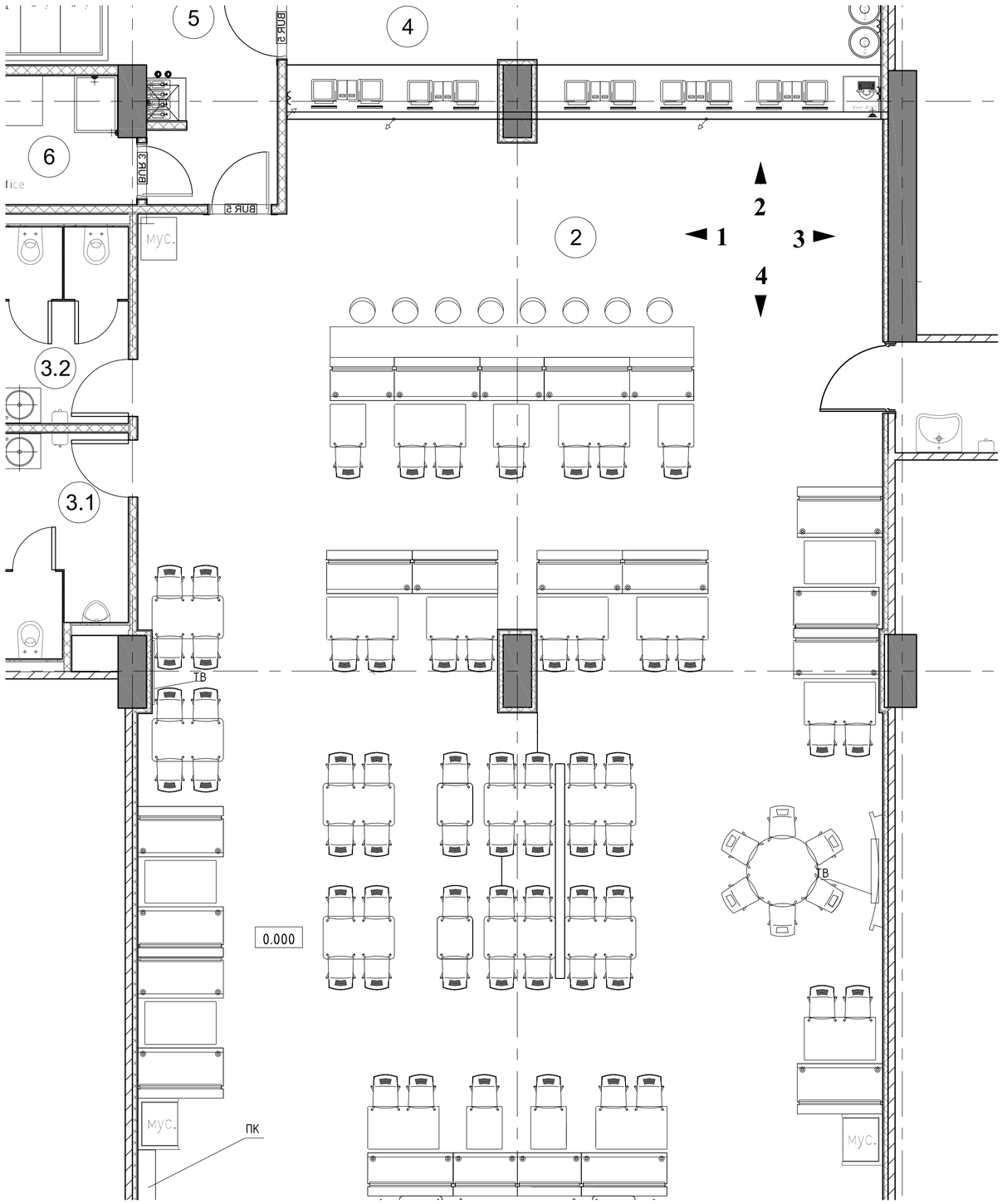

Вид 04

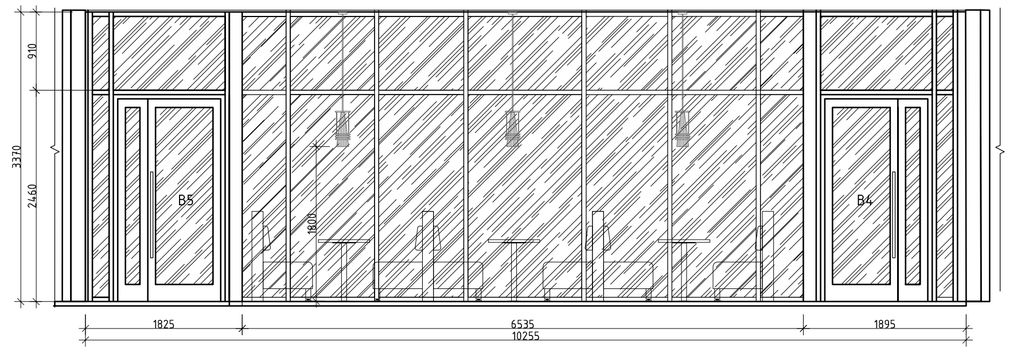

ПРИМЕЧАНИЯ :

1.Все размеры указаны в миллиметрах;
2.Перед началом работ,все размеры и отметки проверить по месту;
3.За относительную отметку + 0.000 принята отметка чистого пола в помещении №2 Обеденный зал ;
4.Стыковку материалов производить по середине полотна двери;
5.Все применяемые материалы сертифицированны Росстандартом;
6.Материалы отделки даны без запаса.
7.Данный лист см. совместно с АР-2.8

						88/2013-П	
						г.Москва, ул. Авиамоторная, д.12	
Изм.	Кол.уч	Лист	№док.	Подпись	Дата		
						Ресторан быстрого обслуживания "Бургер Кинг"	Стадия: Р; Лист: 22.1; Листов:
ГАП		Посуйко					
ГИП		Горбунов				Развертки по залу	ООО "АПБ" ДЕЛЬТА"
Разработал		Борисенко					
Н.Контр		Ситникова					

Согласовано

Взам. инв. №

Подп. и дата

Инв. № подл.

Вид 1

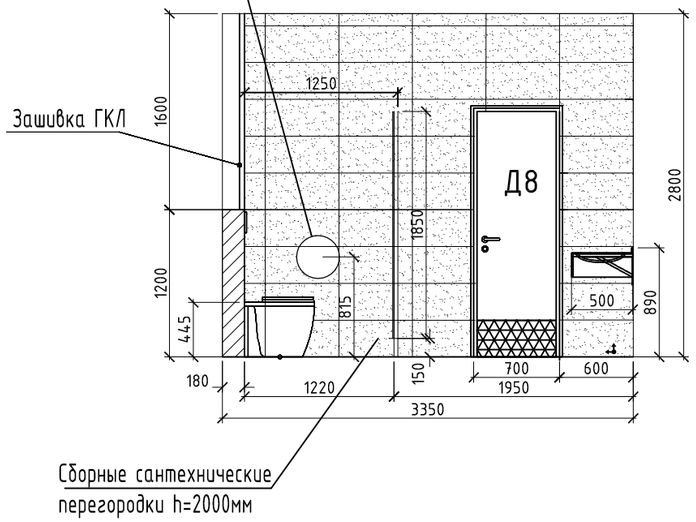

Вид 2

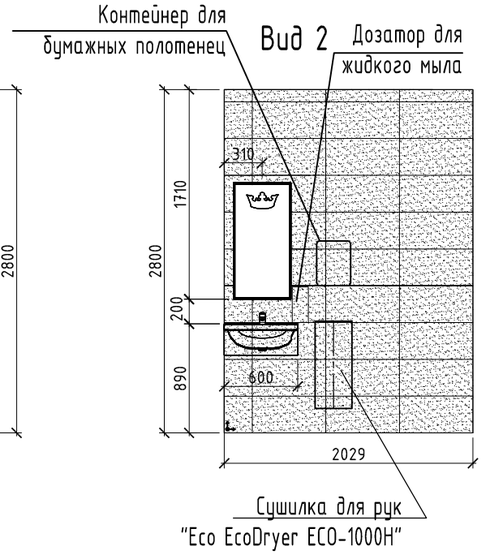

Вид 3

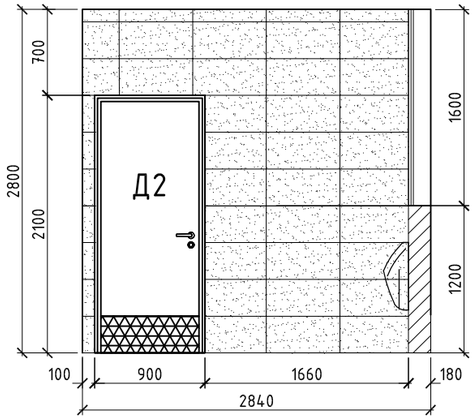

Вид 4

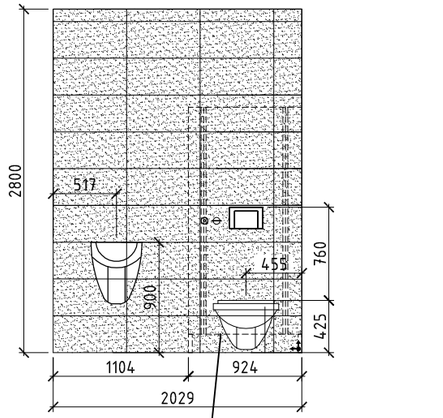

Фрагмент плана

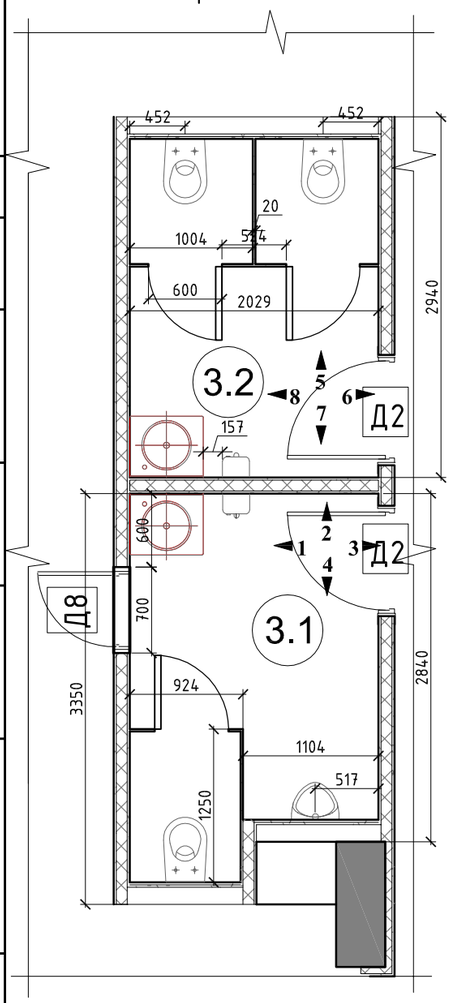

Вид 5

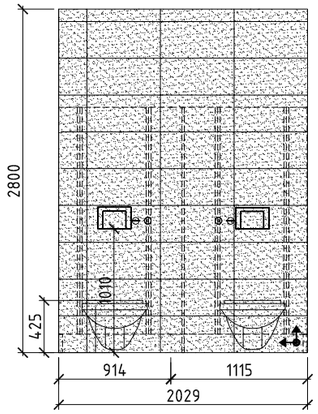

Вид 6

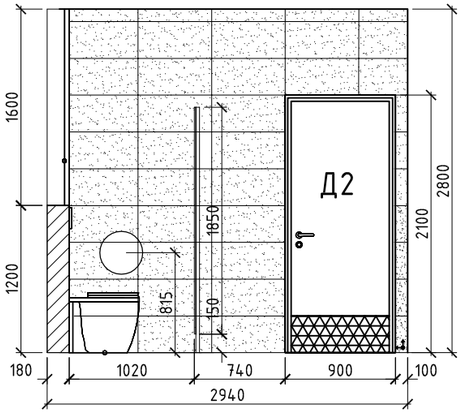

Вид 7

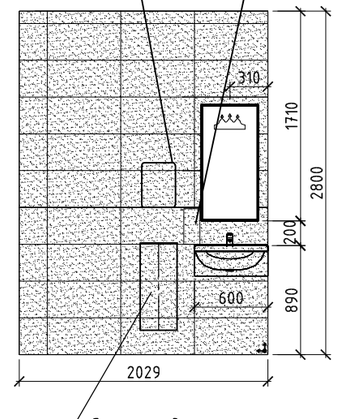

Вид 8

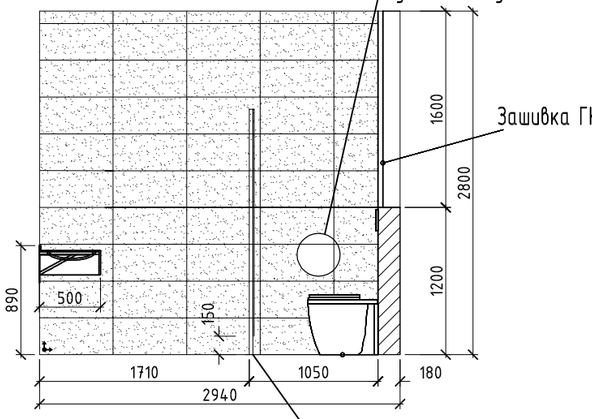

1.Перед началом работ,все размеры и отметки проверить по месту;
2.Стыковку материалов производить по середине полотна двери;
3.Все применяемые материалы сертифицированны Росстандартом;
4.Материалы даны без учета на прирезку

Условные обозначения:

- Керамический гранит KERAMA MARAZZI SG205704R ДАЙСЕН серый, обрезной, 300х600мм.

- Керамический гранит KERAMA MARAZZI SG208000R ДАЙСЕН черный, обрезной, 300х600мм.

Согласовано:

Взам. инв. №

Подп. и дата

Инв.№ подл.

Изм.	Кол.уч	Лист	№док.	Подпись	Дата
ГАП		Посуйко			
ГИП		Горбунов			
Разработал		Борисенко			
Н.Контр		Ситникова			

88/2013-П

г.Москва, ул. Авиамоторная, д.12

Ресторан быстрого обслуживания "Бургер Кинг"

Стадия	Лист	Листов
Р	23	

Развертки по гостевым санузлам

ООО "АПБ" ДЕЛЬТА"

Вид 9

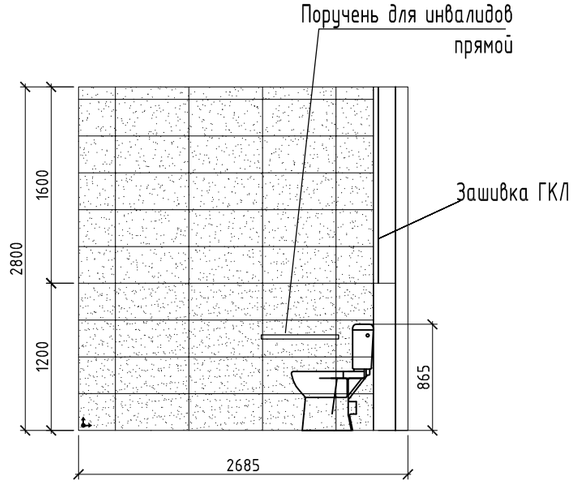

Вид 10

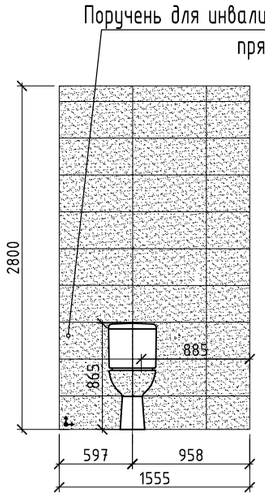

Вид 11

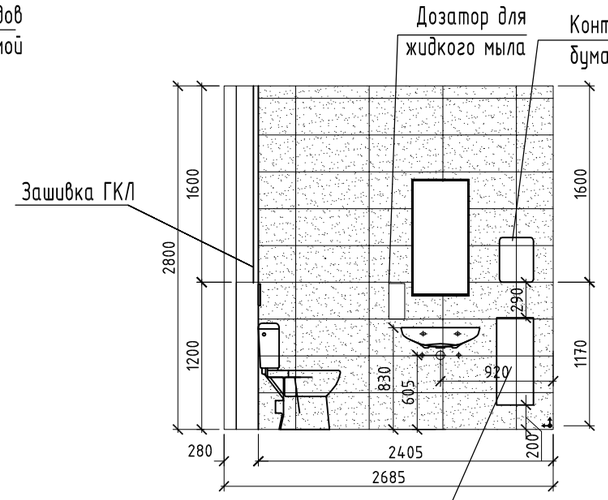

Вид 12

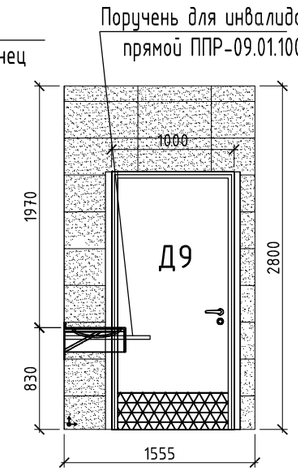

Фрагмент плана

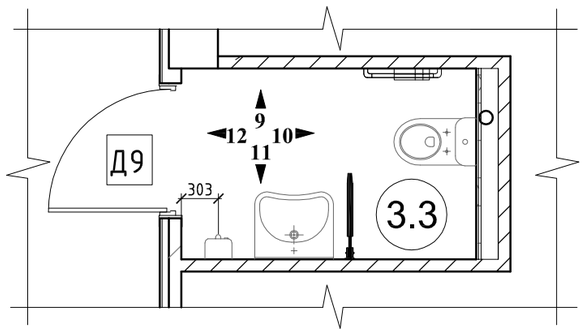

Условные обозначения:

- Керамический гранит KERAMA MARAZZI SG205704R ДАЙСЕН серый, обрезной, 300х600мм.

- Керамический гранит KERAMA MARAZZI SG208000R ДАЙСЕН черный, обрезной, 300х600мм.

1.Перед началом работ,все размеры и отметки проверить по месту;
2.Стыковку материалов производить по середине полотна двери;
3.Все применяемые материалы сертифицированны Росстандартом;
4.Материалы даны без учета на прирезку

Изм.	Кол.уч	Лист	№док.	Подпись	Дата	88/2013-П			
						г.Москва, ул. Авиамоторная, д.12			
						Ресторан быстрого обслуживания "Бургер Кинг"	Стадия	Лист	Листов
							Р	23.1	
ГАП		Посуйко				Развертки по гостевым санузлам	ООО "АПБ" ДЕЛЬТА		
ГИП		Горбунов							
Разработал		Борисенко							
Н.Контр		Ситникова							

Согласовано:

Взам. инв. №

Подп. и дата

Инв.№ подл.

Визуализация

Вид 01

Вид 02

Вид 03

Вид 04

						88/2013-П	
						г.Москва, ул. Авиамоторная, д.12	
Изм.	Кол.уч	Лист	№док.	Подпись	Дата		
					06.2013	Ресторан быстрого обслуживания "Бургер Кинг"	Стадия: Р; Лист: 24; Листов:
ГАП		Посуйко					
ГИП		Горбунов				Визуализация	ООО "АПБ" ДЕЛЬТА
Разработал		Борисенко					
Н.Контр		Ситникова					

Согласовано

Взам. инв. №

Подп. и дата

Инв. № подл.

План расстановки розеток

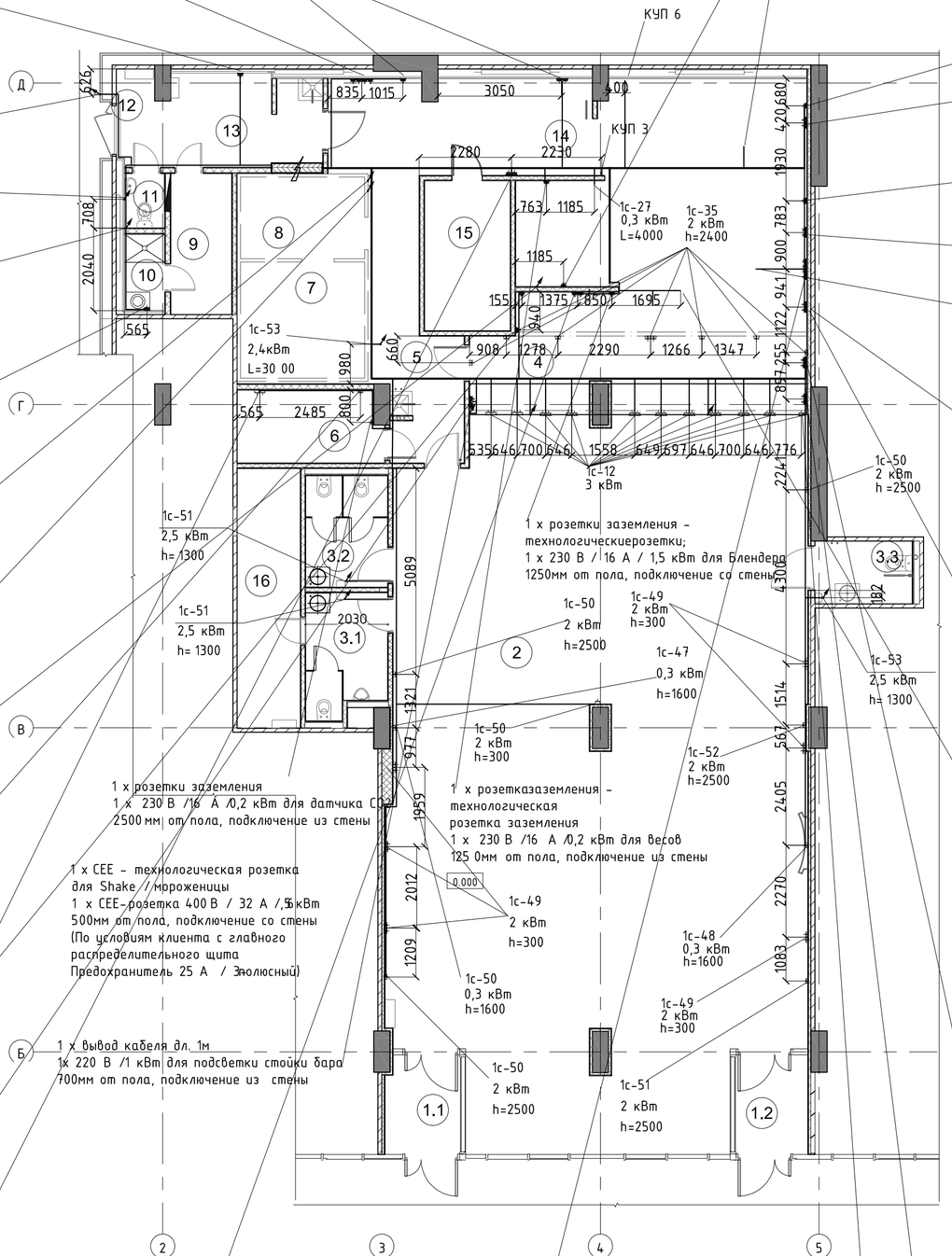

4 х СЕЕ – технологическая розетки 1 х 230 В /16 А для карбонатора 3 х 230 В /16 А для резерва 2300мм от пола, подключение со стены, расположение розеток в ряд, контрольное измерение для средней розетки

1 х СЕЕ – технологическая розетка розетки; 1 х 230 В /16 А / 3,0 кВт для компактера 1700мм от пола, подключение со стены,

1 х вывод кабеля 1х 220 В /0,2 кВт для дверного звонка 1500мм от пола, подключение со стены

1х вывод для эл.полотенца 1 х 220 V/ 2,5kW дл. 1м 500мм от пола, подключение из стены

1х вывод для накоп-ного водонагревателя 200л. 1 х 220 V/ 2,0kW, L-3м, H-3500мм от пола, подключение с потолка. Резервирование воды для санузлов и бытовых пом. персонала

1 х розетказаземления – технологическая розетка; 1 х 230 В /16 А / 2,0 кВт для стиральной машины 1200мм от пола, подключение из стены,

1 х вывод кабеля дл. 3м 380 В /4 кВт для холодильной камеры 3000мм от пола, подключение с потолка

1 х вывод кабеля дл. 3м 380 В /7 кВт для морозильной камеры 3000мм от пола, подключение с потолка

1х вывод для проточного водонагревателя. 1 х 380V/ 15,0kW, L-3м, H-3500мм от пола, подключение с потолка. Резервирование воды для санузлов и бытовых пом. персонала

1 х розетка заземления 1 х 230 В /32 А /2,5 кВт для ИБП 600мм от пола, подключение из стены

4 х розетки заземления 1 х 230 В /16 А /2,0 кВт для оргтехники 11 00мм от пола, подключение со стены в кабель канале Legrand DPL

1 х СЕЕ– технологические розетка 1 х 230 В /16 А / 0,5 кВт для Х – Миксера крема 125 0мм от пола, подключение со стены

2 х СЕЕ – технологические розетки 2 х 230 В /16 А ; 3,0 кВт для резерва 500мм от пола, подключение со стены,

Льдогенератор: 1 х СЕЕ – розетка, 230 В /16 А / 2,0 кВт, 1350мм от уровня пола, подключение со стены

2 х розеткизаземления –технологические розетки; 2 х230 В /16 А; 2,0 кВт для резерва 900мм от пола, подключение со стены,

1 х розетки заземления 1 х 230 В /16 А /0,2 кВт для датчика СО 2500 мм от пола, подключение из стены

1 х СЕЕ – технологическая розетка для Shake / мороженицы 1 х СЕЕ–розетка 400 В / 32 А /,5 кВт 500мм от пола, подключение со стены (По условиям клиента с главного распределительного щита Предохранитель 25 А / 3полюсный)

1 х вывод кабеля дл. 1м 1х 220 В /1 кВт для подсветки стойки бара 700мм от пола, подключение из стены

1 х розетки заземления – технологическиерозетки; 1 х 230 В / 16 А / 1,5 кВт для Блендера 1250мм от пола, подключение со стены

1 х розетказаземления – технологическая розетка заземления 1 х 230 В /16 А /0,2 кВт для весов 125 0мм от пола, подключение из стены

2 х СЕЕ – технологические розетки 2 х230 В /16 А /0,5 кВт для рефрижератора 1250мм от пола, подключение со стены,

2 х розеткизаземления – технологические розетки; 2 х230 В /16 А; 2,0 кВт для резерва 1250мм от пола, подключение из стены,

4 х СЕЕ – технологические розетки 3 х 400В / 32 А / 14кВт для фритюра 1 х 230В / 16 А / 0,5кВт для Компьютер Фильтрация 500мм от уровня пола, подключение со стены !!!! Розетки – электропитание должно быть отключено в случае пожара !!!! !!!! Смотрите приложение : "Отключение энергии для бройлера и фритюра " !!!!

Контрольная линия для контроля воздушного давления: 1 х кабель 230 В длиной 2 м – при выходе с потолка !!!! Смотрите приложение : "Отключение энергии для бройлера " !!!!

2 х СЕЕ – технологические розетки 2 х 230 В /16 А /0,5 кВт для холод-ка 500мм от пола, подключение со стены

Контрольная линия для контроля воздушного давления: 1 х кабель 230 В длиной 2 м – при выходе с потолка !!!! Смотрите приложение : "Отключение энергии для фритюра " !!!!

1 х СЕЕ – технологическая розетка 1 х 230 В /16 А /2,6 кВт для подогревателя, 16 00мм от пола, подключение со стены

Кабель заземления : 1 х кабель длиной 2 м 300мм от пола, подключени е со стены

1 х СЕЕ – технологическая розетка 1 х 230 В /16 А / 3,3 кВт для фритюра, 500мм от пола, подключение со стены

Контрольная линия для противопожарной системы: 1 х кабель 230 В длиной 2 м при выходе с потолка; !!! Внимание !! Ссылка на приложение о порядке отключения энергии !!! Защитные цепи должны быть выполнены основным электрическим подрядчиком на главном распределительном щите.

Точки подключения линии Доготовки: 1 х кабель 400 В / 3 Ph / N / PE / 50 Hz,A63 кабель длиной 7 м при выходе с потолка; Потребные линии для электр. распределительного бокса. Следующие потребительские приборы подсоединены к электр. коробке распределения фирмы Franke: 3 х 230 В /16 А /2,9 кВт для микроволновой печи 3 х 230 В /16 А /2,9 кВт для пищевого нагревателя 1 х 230 В /16 А /2,8 кВт для Chute (секция с подогревом) 2 х 230 В /16 А / 3,3 кВт для мостера 1 х 230 В /16 А / 0,5кВт для поверхность с подогревом 1 х 230 В /16 А / 3,0 кВт для резерва 1 х 230 В /16 А / 0,5 кВт для рефрижератора 1 х 230 В /16 А / 0,2 кВт для Кухня М индер 2 х 230 В /16 А / 0,5 для весов 1 х кабель заземления

2 х СЕЕ – технологические розетки 2 х230 В /16 А; 3,0 кВт для резерва 125 0мм от пола, подключение со стены,

2 х СЕЕ – технологические розетки 2 х230 В /16 А; 3,0 кВт 500мм от пола, подключение со стены,

1 х розетки заземления –технологические розетки; 1 х 230 В /16 А / 1,5 кВт для охл. пива, 700мм от пола, в кабель канале

1 х СЕЕ – технологическая розетка для dishwasher / посудомойки 400 В / N / PE / 50 Hz / 32 А, 9 кВт, Степень защиты IP65 400мм от пола, подключение из стены

1 х СЕЕ – технологическая розетка 1 х 400В / 64 А / 18кВт для бройлера 500мм от уровня пола, подключение со стены !!!! Розетки – электропитание должно быть отключено в случае пожара !!!! !!!! Смотрите приложение : "Отключение энергии для бройлера и фритюра " !!!!

1 х СЕЕ – технологическая розетка 1 х 230 В /16 А /1,5 кВт для Диспенсер 2200 мм от пола, подключение со стены

2 х СЕЕ – технологические розетки 2 х 400В / 32 А / 14кВт для фритюра 500мм от уровня пола, подключение со стены !!!! Розетки – электропитание должно быть отключено в случае пожара !!!! !!!! Смотрите приложение : "Отключение энергии для бройлера и фритюра " !!!!

Экспликация помещений

№	Наименование	Площ., м²
1.1	Входной тамбур	4.5 м²
1.2	Входной тамбур	4.4 м²
2	Обеденный зал	177.1 м²
3.1	Санузел для посетителей	5.3 м²
3.2	Санузел для посетителей	5.0 м²
3.3	Санузел	3.7 м²
4	Зона раздачи	15.7 м²
5	Коридор	17.3 м²
6	Офис	6.4 м²
7	Помещение для морозильной камеры	8.8 м²
8	Помещение для холодильной камеры	6.2 м²
9	Гардероб персонала	5.3 м²
10	Душевая	1.9 м²
11	Санузел	1.3 м²
12	Разгрузочная	2.6 м²
13	Компакторная	9.3 м²
14	Производственный цех	52.3 м²
15	Склад	7.9 м²
16	Техническое помещение	10.1 м²
		345.2 м²

Условные обозначения

	380В IP44 розетка 3Р+N+E СЕЕ-стандарт
	220В IP44 розетка 2Р+E СЕЕ-стандарт
	IP55 розетка 2Р+E ЕВРО-стандарт
	IP20 розетка 2Р+E ЕВРО-стандарт
	Вывод электрического кабеля
	Подключение с потолка
	Коробка уравнения потенциалов
	Кнопка отключения теплового оборудования
	Пульт управления рольставнями
	Динамик дверного звонка

ПРИМЕЧАНИЯ :
1. См. совместно с разделом ЭОМ

Изм.	Кол.уч	Лист	№док.	Подпись	Дата
					06.2013
ГАП		Посуйко			
ГИП		Горбунов			
Разработал		Борисенко			
Н.Контр		Ситникова			

88/2013-П

г.Москва, ул. Авиамоторная, д.12

Ресторан быстрого обслуживания "Бургер Кинг"

Стадия	Лист	Листов
Р	25	

План расстановки розеток

ООО "АПБ" ДЕЛЬТА"

Взам. инв. №

Подп. и дата

Инв. № подл.

План прокладки СКС

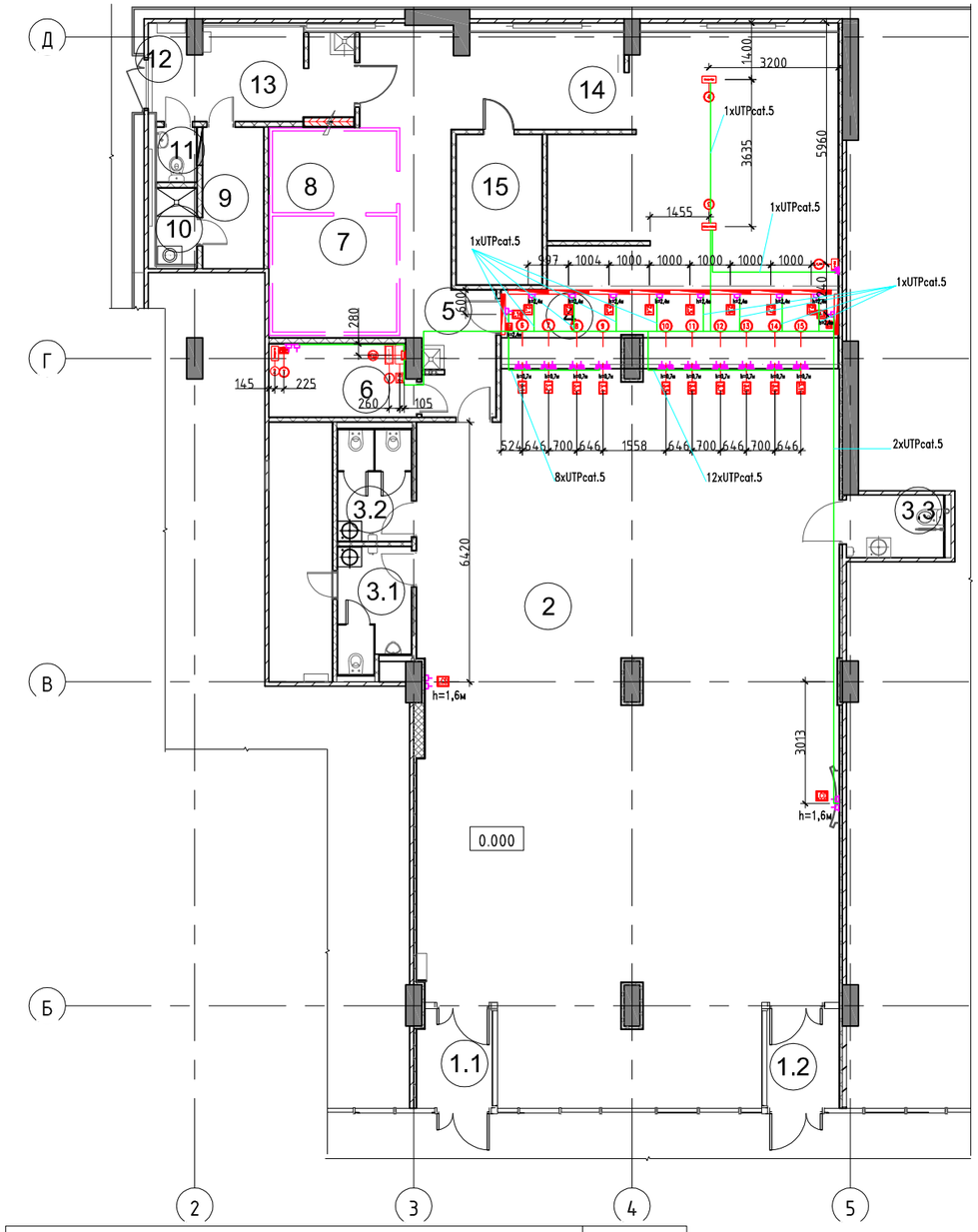

ПОЯСНЕНИЯ

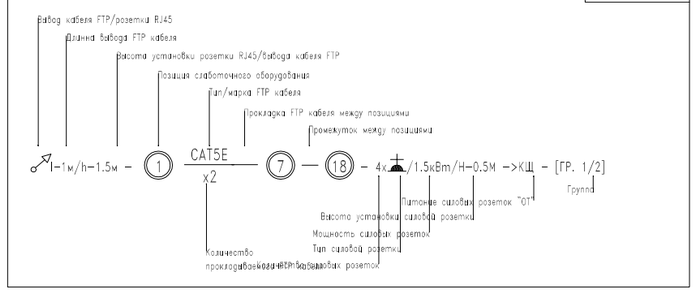

СХЕМА ПРОКЛАДКИ СЛАБОТОЧНЫХ ПРОВОДОВ И ПИТАНИЯ 220В ДЛЯ КОНТРОЛЬНО-КАССОВОГО ОБОРУДОВАНИЯ

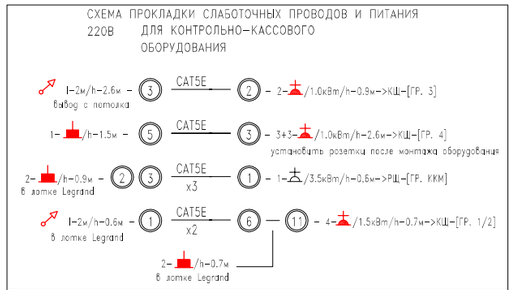

CAT5E – Кабель производства TELECOM F/UTP 4 cat 5e solid 24 AWG LSZH

СХЕМА ПРОКЛАДКИ СЛАБОТОЧНЫХ ПРОВОДОВ И ПИТАНИЯ 220В РЕКЛАМНОГО ОБОРУДОВАНИЯ

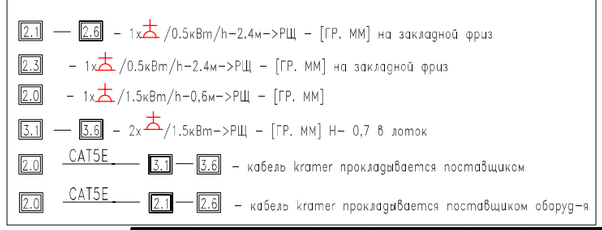

Экспликация помещений

№	Наименование	Площ., м²
1.1	Входной тамбур	4.5 м²
1.2	Входной тамбур	4.4 м²
2	Обеденный зал	177.1 м²
3.1	Санузел для посетителей	5.3 м²
3.2	Санузел для посетителей	5.0 м²
3.3	Санузел	3.7 м²
4	Зона раздачи	15.7 м²
5	Коридор	17.3 м²
6	Офис	6.4 м²
7	Помещение для морозильной камеры	8.8 м²
8	Помещение для холодильной камеры	6.2 м²
9	Гардероб персонала	5.3 м²
10	Душевая	1.9 м²
11	Санузел	1.3 м²
12	Разгрузочная	2.6 м²
13	Компакторная	9.3 м²
14	Производственный цех	52.3 м²
15	Склад	7.9 м²
16	Лестничная клетка	10.1 м²
		345.2 м²

- Розетка 220В белого цвета без механической блокировки серия Mosaic фирмы Legrand. Питание от РЩ (Распределит-го Щита).
- Розетка 220В красного цвета с механической блокировкой серия Mosaic фирмы Legrand. Питание от КЩ (Компьютерного Щита).
- Вся разводка в офисе проводится в коробе Legrand DPL 50x105мм (арт. 10429) белого цвета. Аксессуары использовать, той же серии.
- Все красные розетки оснастить ключем блокировки (арт. 50299).
- Розетки подключать через автоматический выключатель с номинальным током 16А.
- Розетка 2xRJ45 (арт. 76541) обжимается по схеме "В".
- Розетка RJ45 (арт. 774230) обжимается по схеме "В".
- Розетка RJ45 (арт. 774230) обжимается по схеме "В".

Кабель производства TELECOM F/UTP 4 cat 5e solid 24 AWG LSZH

- Питание КЩ осуществляется через ИБП, подключение кабелем с вилкой классификации IEC-320-C13 MALE.

Изм.	Кол.уч	Лист	№док.	Подпись	Дата
					06.2013
ГАП		Посуйко			
ГИП		Горбунов			
Разработал		Борисенко			
Н.Контр		Ситникова			

88/2013-П

г.Москва, ул. Авиамоторная, д.12

Ресторан быстрого обслуживания "Бургер Кинг"

Стадия	Лист	Листов
Р	26	

План с расстановкой СКС

ООО "АПБ" ДЕЛЬТА"

Согласовано

Взам. инв. №

Подп. и дата

Инв. № подл.

План водоснабжения и канализации

М 1:75

1 х ГВ+ХВ – подводка
1100мм от пола, подключение из стены
через термостатичный смеситель с выпуском 3/4" (наружняя резьба)

Подключение к общему трубопроводу системы горячего водоснабжения

!!!Выполнить разуклон пола к трапу 2% по границе всего помещения. Выполнить гидроизоляцию пола с заведением на стены на высоту 1.5 метра!!!

Мойка для рук
1 х ХВ+ГВ – подводка 1/2"
650мм от пола, подключение из стены
1 х слив DN 50
550мм от пола, подключение из стены

Унитаз 1 х ХВ – подводка 1/2"
250мм от пола, подключение из стены
1 х слив DN 100 мм от пола, подключение из стены

1 х ХВ+ГВ – подводка 1/2" 950мм от пола, подключение со стены, оснастить смесителем с душевой лейкой

!!!Выполнить разуклон пола к трапу 2% по границе всего помещения. Выполнить гидроизоляцию пола с заведением на стены на высоту 1.5 метра!!!

1 х ХВ– подводка 3/4" (наружная резба)
1000 мм от пола, подключение из стены
1 х слив сточных вод DN 50,
350 мм от пола, подключение из стены,

1 х ГВ+ХВ – подводка
1100мм от пола, подключение из стены
через термостатичный смеситель с выпуском 3/4" (наружняя резьба)

Подключение к общему трубопроводу системы горячего водоснабжения

1 х ГВ+ХВ – подводка
900мм от пола, подключение из стены. смонтировать смеситель с поворотным гусаком 200мм. Слив в поддон строительного исполнения высота борта 150мм, слив в трап

Унитаз 1 х ХВ – подводка 1/2"
250мм от пола, подключение из стены
1 х слив DN 100 мм от пола, подключение из стены

Унитаз 1 х ХВ – подводка 1/2"
250мм от пола, подключение из стены
1 х слив DN 100 мм от пола, подключение из стены

1 х ГВ+ХВ – подводка
900мм от пола, подключение из стены. смонтировать смеситель с поворотным гусаком 200мм. Слив в поддон строительного исполнения высота борта 150мм, слив в трап

Система Postmix
1 х подключение 1/2" холодной воды
1750мм от пола, подключение из стены
Давление потока 2,0 – 2,5 бар; с запорным
клапаном и отдельной линией питания со щита водоучета

Система Postmix: 1 х 3/8" CO2
газопровод с потолка длиной 2 м для соединения с ёмкостью CO2

Обратите внимание на порядок инсталляции системы подачи напитков

Льдогенератор: 1 х подводка ХВ, 1250мм от уровня пола, подключение со стены с запорным клапаном.
Дренаж воды в трап с разрывом струи.
Зафиксируйте трубопровод манжетой на стене в верхней части раструба,200мм от уровня пола.

Подготовительная мойка
1 х ХВ+ГВ – подводка 1/2"
450 мм от пола, подключение со стены
1 х слив сточных вод DN 50,
350 мм от пола, подключение со стены,

Мойка для рук
1 х ХВ+ГВ – подводка 1/2"
650мм от пола, подключение со стены
1 х слив DN 50
600мм от пола, подключение со стены

Подключение к общему трубопроводу системы горячего водоснабжения

Мойка:
1 х ХВ+ГВ – подводка 1/2"
450мм от пола,
подключение со стены
1 х слив сточных вод DN 50,
100 мм от пола

Мойка 1 х ХВ+ГВ – подводка 1/2"
450мм от пола, подключение со стены
установить тройник для подключения посудомоечной машины

1 х ХВ+ГВ – подводка 3/4"
550 мм от пола, подключение со стены
1 х слив сточных вод DN 50,
100 мм от пола

Льдогенератор и кофейная машина:
Подводка холодной воды 3/4"
с запорным клапаном, на высоте 3300 от пола
за подшивным потолком для дальнейшего использования в оборудовании.
Подключение от отдельной линии питания со щита водоучета.

Пост-микс (Post Mix) и оборудование напитков не входит в комплект поставки с Франке Franke Food Service GmbH.
Вся необходимая информация по установке должна быть предоставлена поставщиком пост-микса и системы напитков.

Мойка для рук
1 х ХВ+ГВ – подводка 1/2"
650мм от пола, подключение из стены
1 х слив DN 50
550мм от пола, подключение из стены

Мойка для рук
1 х ХВ+ГВ – подводка 1/2"
650мм от пола, подключение из стены
1 х слив DN 50
550мм от пола, подключение из стены

Унитаз 1 х ХВ – подводка 1/2"
250мм от пола,
подключение из стены
1 х слив DN 100 мм от пола,
подключение из стены

Писуар х ХВ – подводка 1/2"
250мм от пола,
подключение из стены
1 х слив DN 100 мм от пола,
подключение из стены

Мойка для рук
1 х ХВ+ГВ – подводка 1/2"
650мм от пола, подключение из стены
1 х слив DN 50
550мм от пола, подключение из стены

Унитаз 1 х ХВ – подводка 1/2"
250мм от пола,
подключение из стены
1 х слив DN 100 мм от пола,
подключение из стены

Экспликация помещений

№	Наименование	Площ., м²
1.1	Входной тамбур	4.5 м²
1.2	Входной тамбур	4.4 м²
2	Обеденный зал	175.8 м²
3.1	Санузел для посетителей	5.9 м²
3.2	Санузел для посетителей	5.6 м²
3.3	Санузел для посетителей	3.7 м²
4	Зона раздачи	15.7 м²
5	Коридор	16.9 м²
6	Офис	6.4 м²
7	Помещение для морозильной камеры	8.8 м²
8	Помещение для холодильной камеры	6.2 м²
9	Гардероб персонала	5.3 м²
10	Душевая	1.9 м²
11	Санузел	1.3 м²
12	Разгрузочная	2.6 м²
13	Компакторная	9.0 м²
14	Производственный цех	50.3 м²
15	Склад	7.9 м²
16	Техническое помещение	10.1 м²
		342.2 м²

Условные обозначения

Поз.	Изображение на плане	Наименование	Кол.	Прим.
1		Точка подвод /Слив		
2		Точка подвод / Слив		
3		Место установки ЩВУ		
4		Трап / Слив в полу.		
5		Подключение с потолка		

Изм.	Кол.уч	Лист	№док.	Подпись	Дата
					06.2013
ГАП		Посуйко			
ГИП		Горбунов			
Разработал		Борисенко			
Н.Контр		Ситникова			

88/2013-П

г.Москва, ул. Авиамоторная, д.12

Ресторан быстрого обслуживания "Бургер Кинг"

Стадия	Лист	Листов
Р	27	

План водоснажений и канализации

ООО "АПБ" ДЕЛЬТА"

Согласовано

Взам. инв. №

Подп. и дата

Инв. № подл.

Стойка раздачи

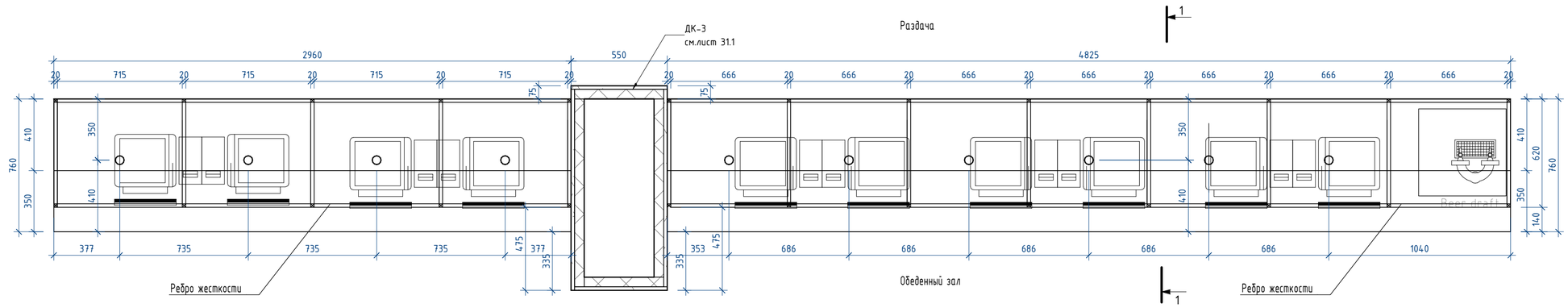

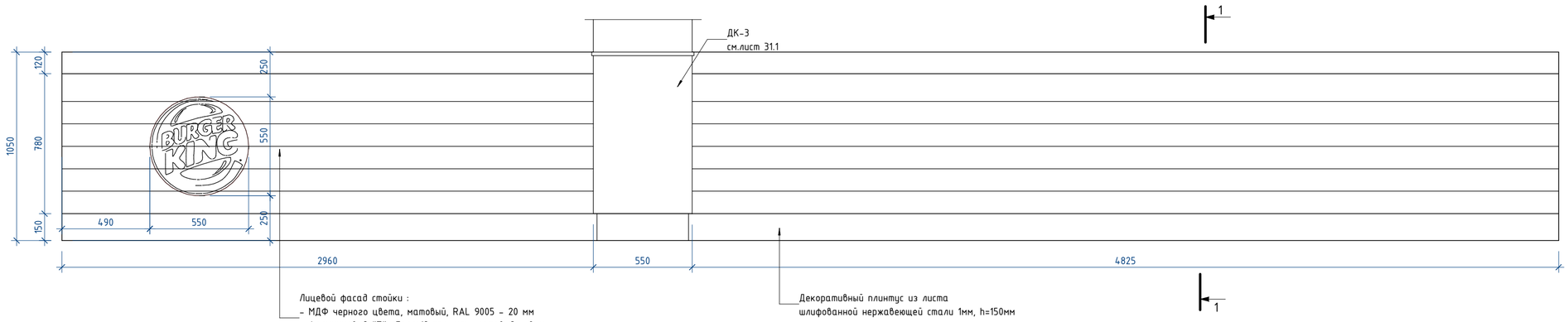

Модуль 2х уровневой стойки раздачи

Разрез 1-1

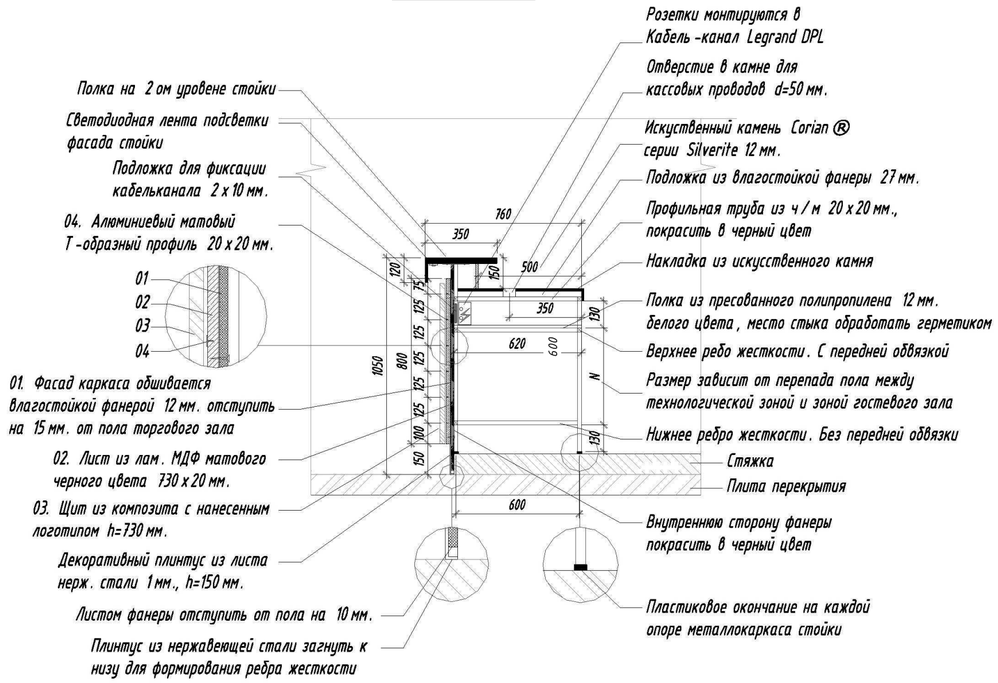

Согласовано

Взам. инв. №

Подп. и дата

Инв. № подл.

Изм.	Кол.уч	Лист	№док.	Подпись	Дата
					06.2013
ГАП		Посуйко			
ГИП		Горбунов			
Разработал		Борисенко			
Н.Контр		Ситникова			

88/2013-П

г.Москва, ул. Авиамоторная, д.12

Ресторан быстрого обслуживания "Бургер Кинг"

Стадия	Лист	Листов
Р	28	

Стойка раздачи

ООО "АПБ" ДЕЛЬТА"

Стойка для верхней одежды и офиса персонала.

(сварное соединение из черновой профильной трубы 30

М 1:25

Вид А

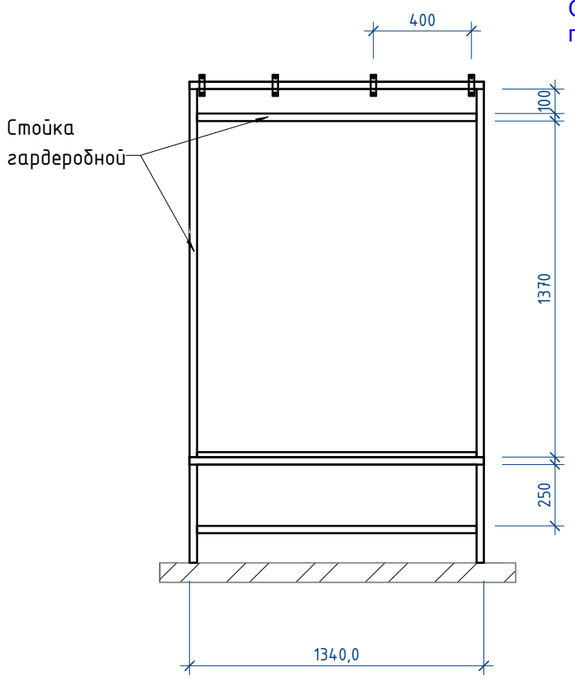

1-1

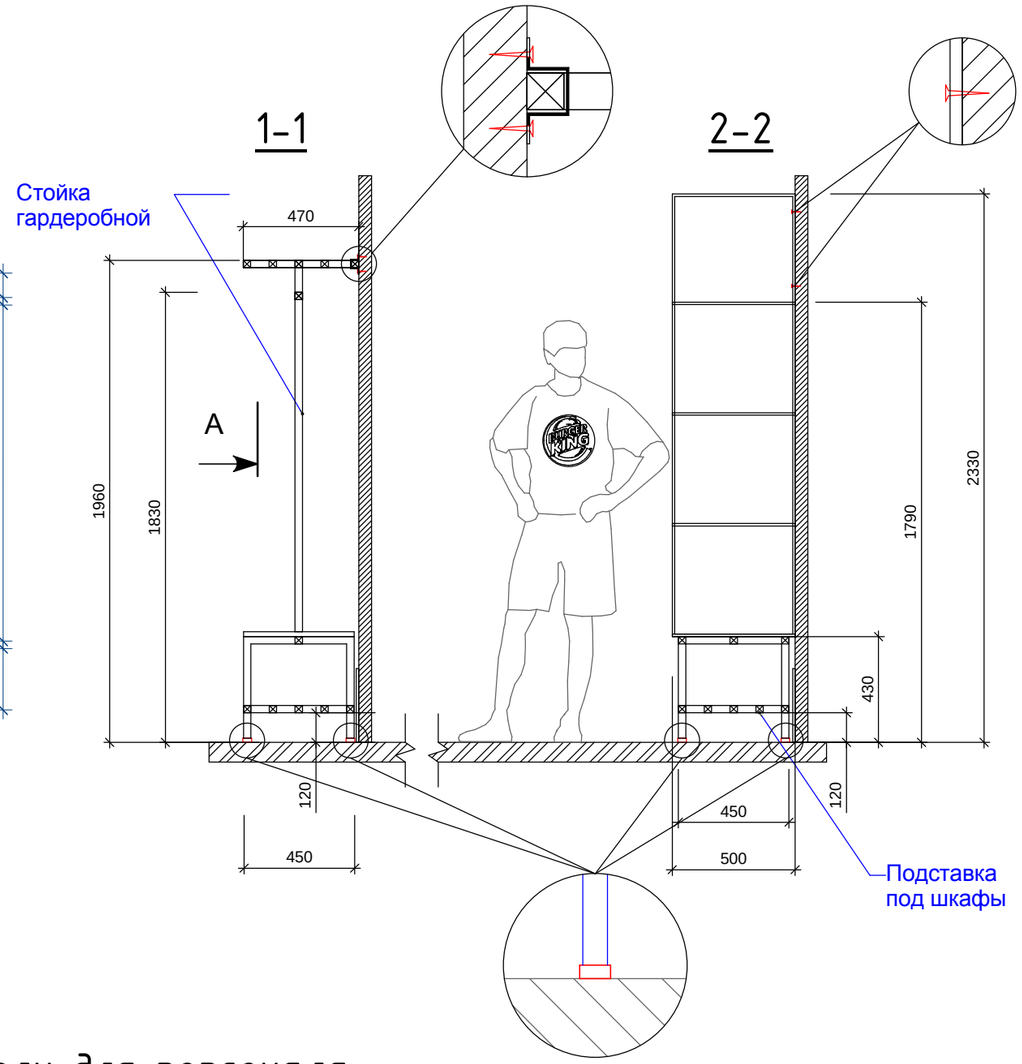

2-2

План офиса. М 1:50

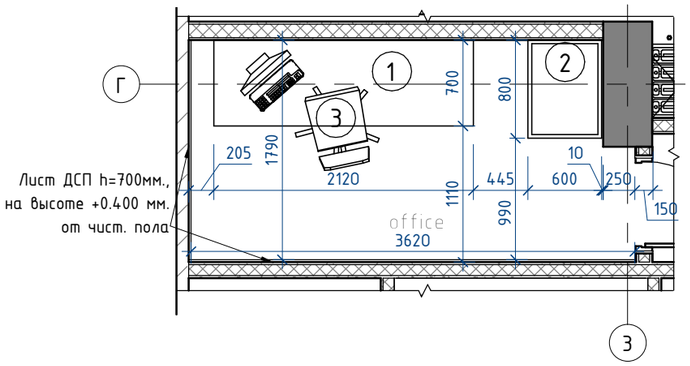

План комнаты персонала М 1:50

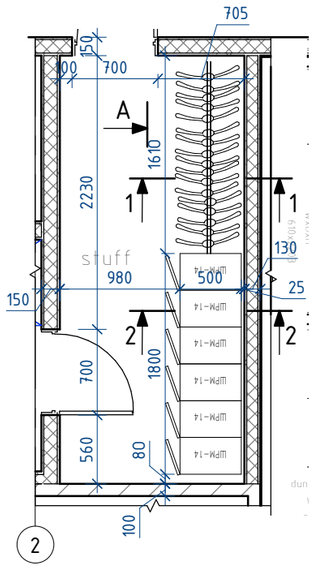

Место приема пищи. М 1:50

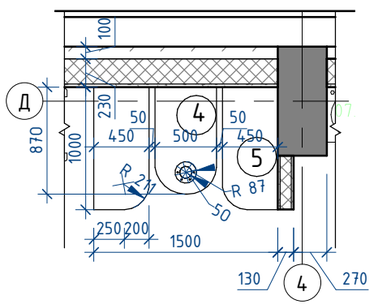

Спецификация мебели для персонала

№ п/п	Наименование	Габариты ,мм	Высота установки,мм (от ур.чистого пола)	Кол-во
1	Столешница	2120x700	750	1
2	Сервер	600x800	Устанавливается на пол	1
3	Стул офисный			1
4	Столешница обеденная	870x500	750	1
5	Диван обеденный	1000x450		2

Изм.	Кол.уч	Лист	№док.	Подпись	Дата
					06.2013
ГАП		Посуйко			
ГИП		Горбунов			
Разработал		Борисенко			
Н.Контр		Ситникова			

88/2013-П

г.Москва, ул. Авиамоторная, д.12

Ресторан быстрого обслуживания "Бургер Кинг"

Стадия	Лист	Листов
Р	29	

Гардероб,офис,место приема пищи

ООО "АПБ" ДЕЛЬТА

Согласовано

Взам. инв. №

Подп. и дата

Инв. № подл.

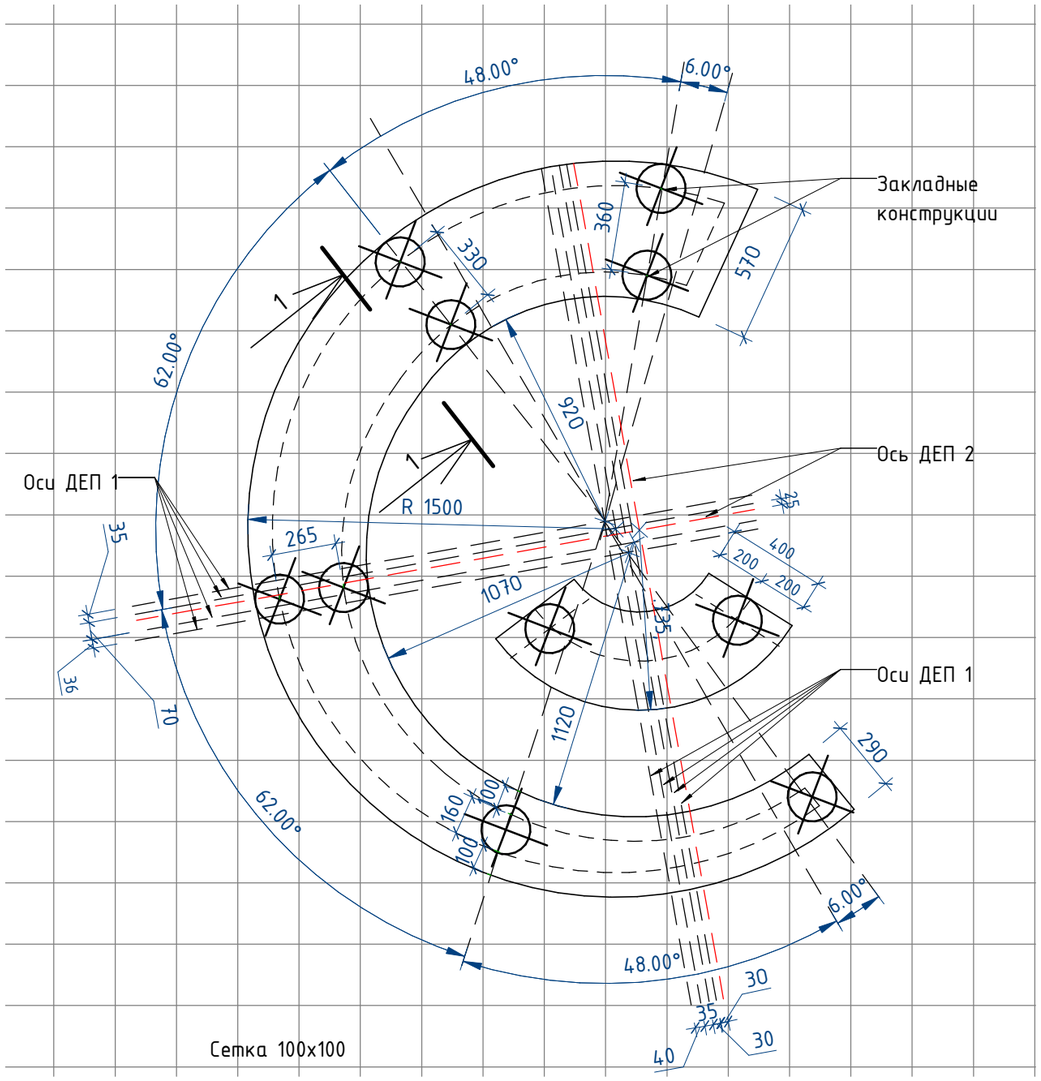

Разрез 1-1

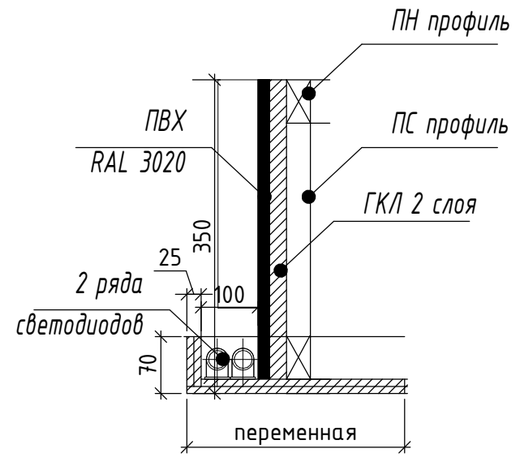

ПРИМЕЧАНИЯ :

1. В условиях стройки вычертить сетку 100Х100 мм. Перенести по сетке чертежи ДЭП1
2. См. совместно с л. 9,15

Согласовано

Взам. инв. №

Подп. и дата

Инв. № подл.

Изм.	Кол.уч	Лист	№док.	Подпись	Дата
					06.2013
ГАП		Посуйко			
ГИП		Горбунов			
Разработал		Борисенко			
Н.Контр		Ситникова			

88/2013-П

г.Москва, ул. Авиамоторная, д.12

Ресторан быстрого обслуживания "Бургер Кинг"

Стадия	Лист	Листов
Р	30	

Декоративный элемент потолка ДЭП 1

ООО "АПБ" ДЕЛЬТА"

ДК-1

Вид 01 Вид 02

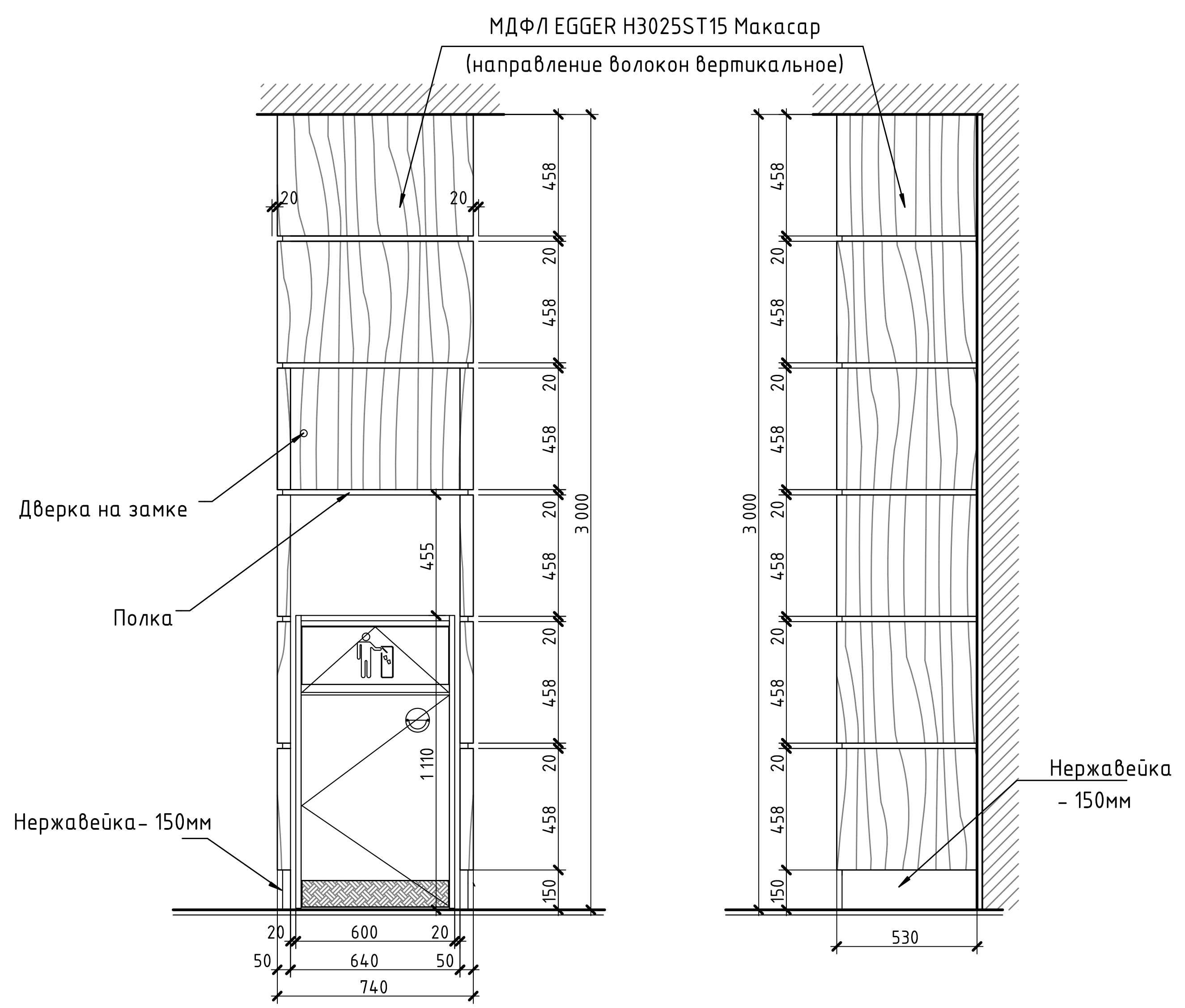

ДК-2

Вид 01 Вид 02

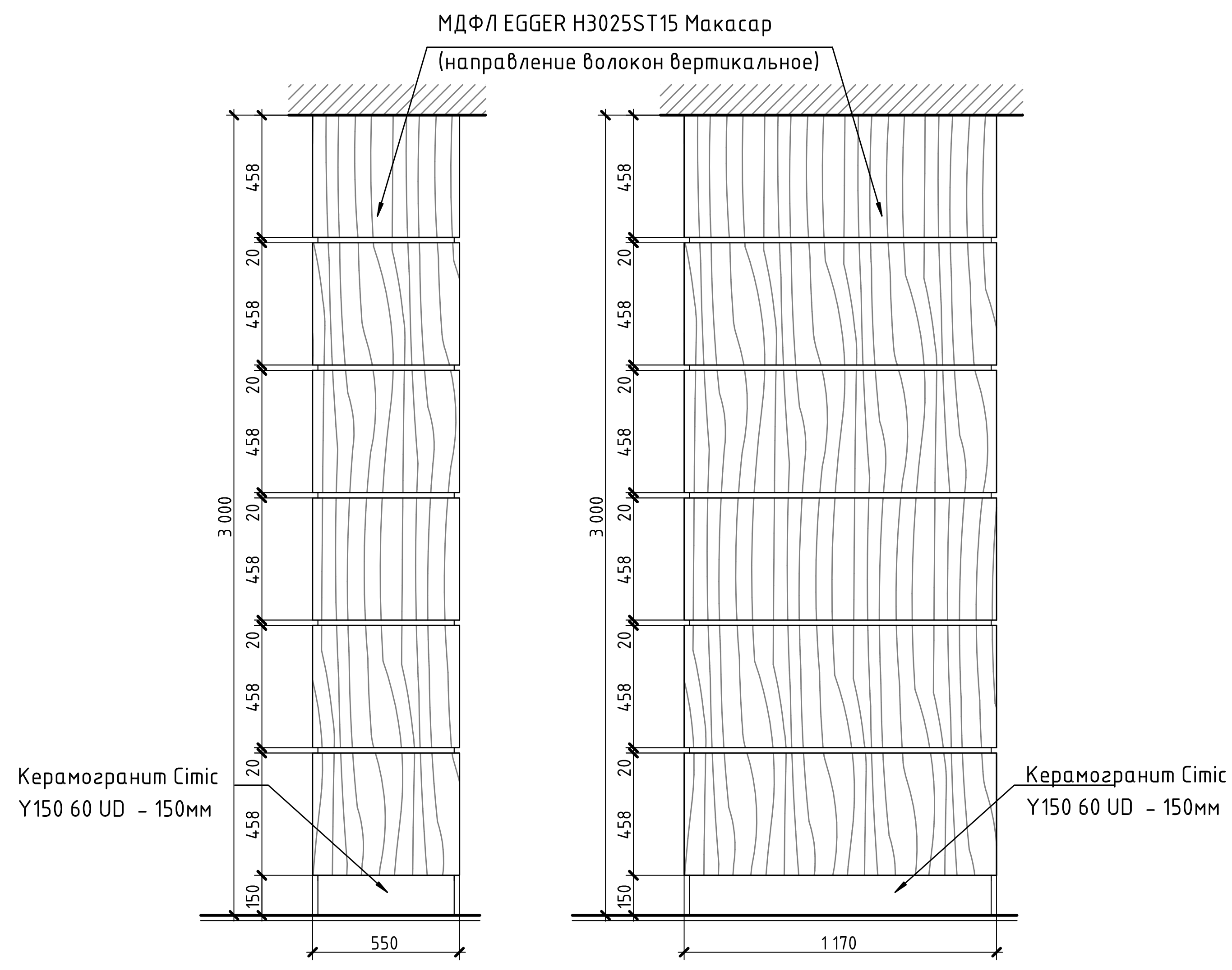

ДК-1

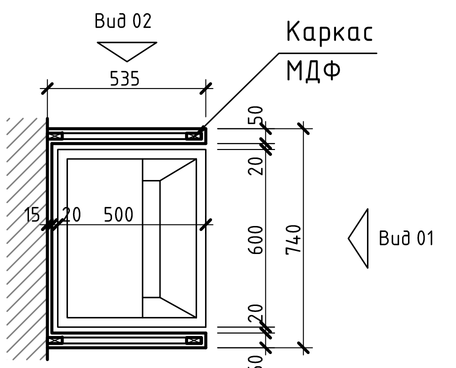

ДК-2

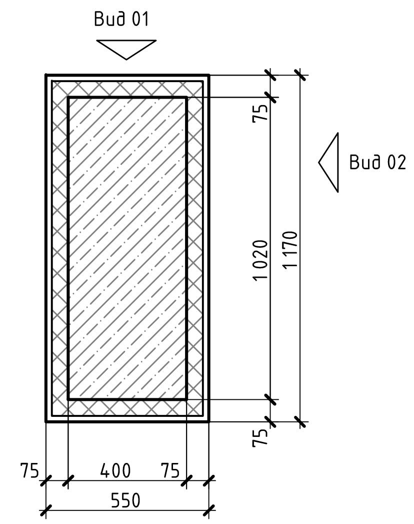

1. Перед началом работ,все размеры и отметки проверить по месту;
2. Перед изготовлением изделия провести замеры и уточнить габариты ;
3. Все несоответствующие размеры и отметки согласовать с авторами;
4. Данный лист смотреть с листами 7,8.

Изм.	Кол.уч	Лист	№док.	Подпись	Дата	88/2013-П
						г.Москва, ул. Авиамоторная, д.12
ГАП		Посуйко				Ресторан быстрого обслуживания "Бургер Кинг" — Стадия: Р; Лист: 31; Листов:
ГИП		Горбунов				
Разработал		Борисенко				Элементы зала. Декоративная колонна ДК-1,2.
Н.Контр		Ситникова				ООО "АПБ" ДЕЛЬТА"

Согласовано

Взам. инв. №

Подп. и дата

Инв. № подл.

ДК-3

Вид 01

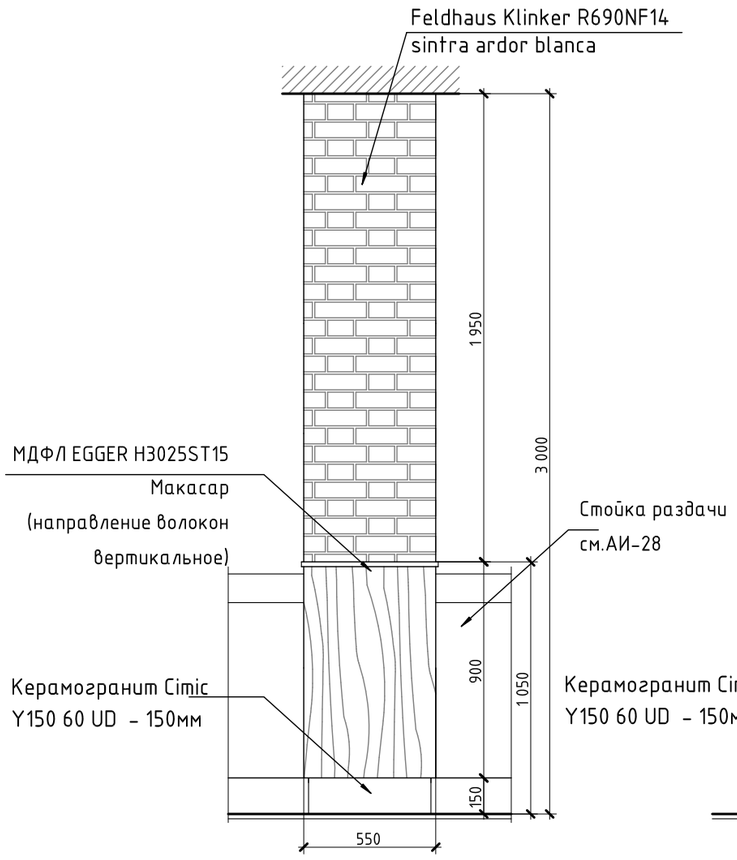

Вид 02

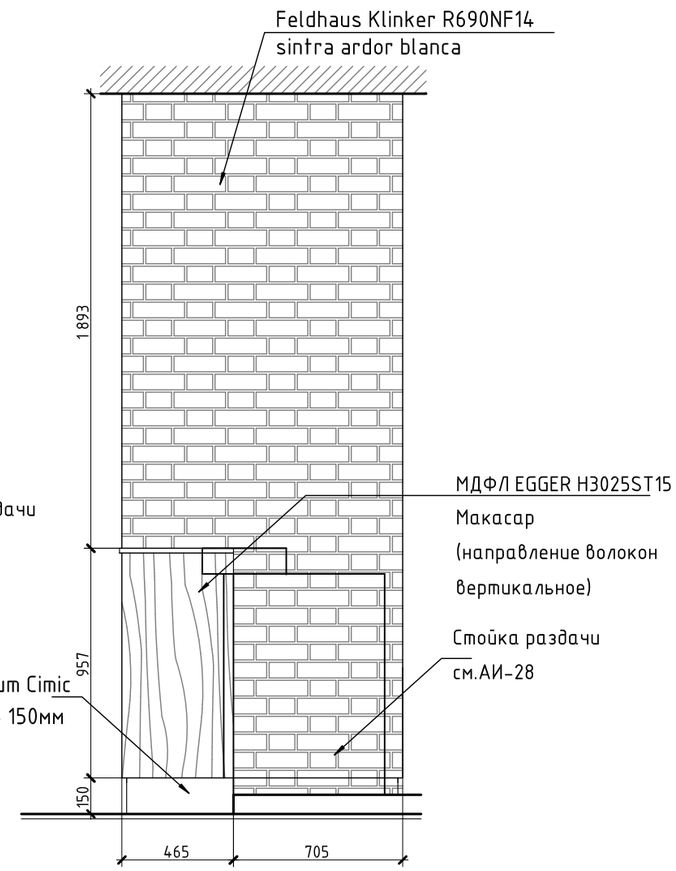

ДК-4

Вид 01

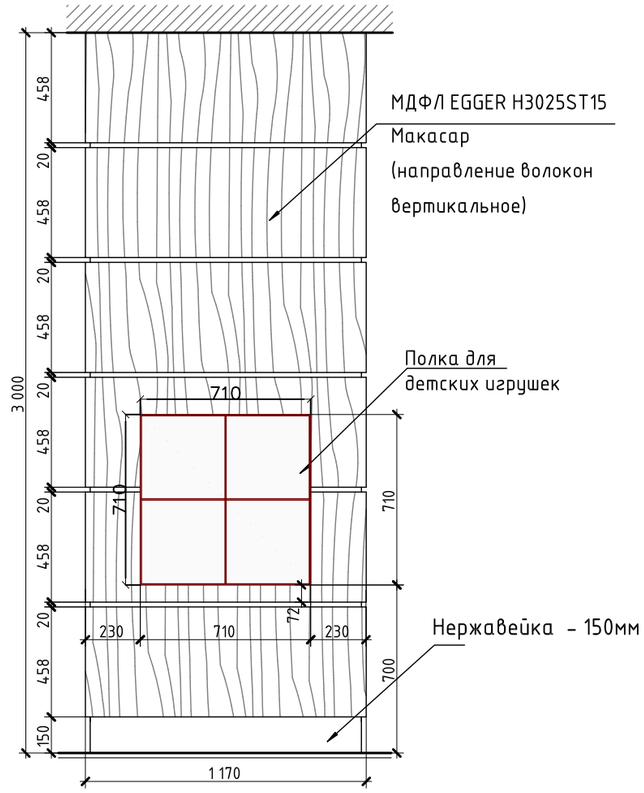

ДК-3

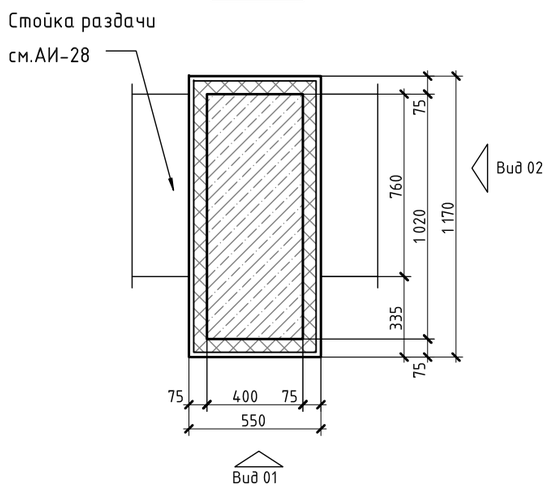

ДК-4

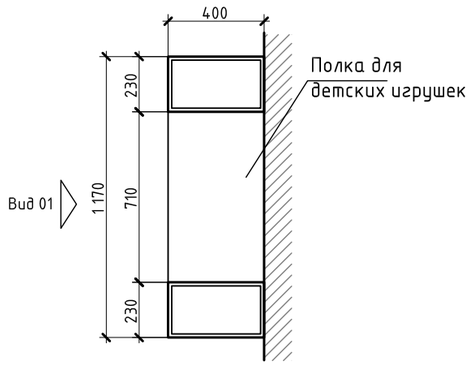

1. Перед началом работ,все размеры и отметки проверить по месту;
2. Перед изготовлением изделия провести замеры и уточнить габариты ;
3. Все несоответствующие размеры и отметки согласовать с авторами;
4. Данный лист смотреть с листами 7,8.

						88/2013-П		
						г.Москва, ул. Авиамоторная, д.12		
Изм.	Кол.уч	Лист	№док.	Подпись	Дата	Ресторан быстрого обслуживания "Бургер Кинг"	Стадия	Лист	Листов
							Р	31.1	
ГАП		Посуйко				Элементы зала. Декоративная колонна ДК-1,2.	ООО "АПБ" ДЕЛЬТА		
ГИП		Горбунов							
Разработал		Борисенко							
Н.Контр		Ситникова							

Согласовано

Взам. инв. №

Подп. и дата

Инв. № подл.

Элементы зала.
Диван Тип-3,4.

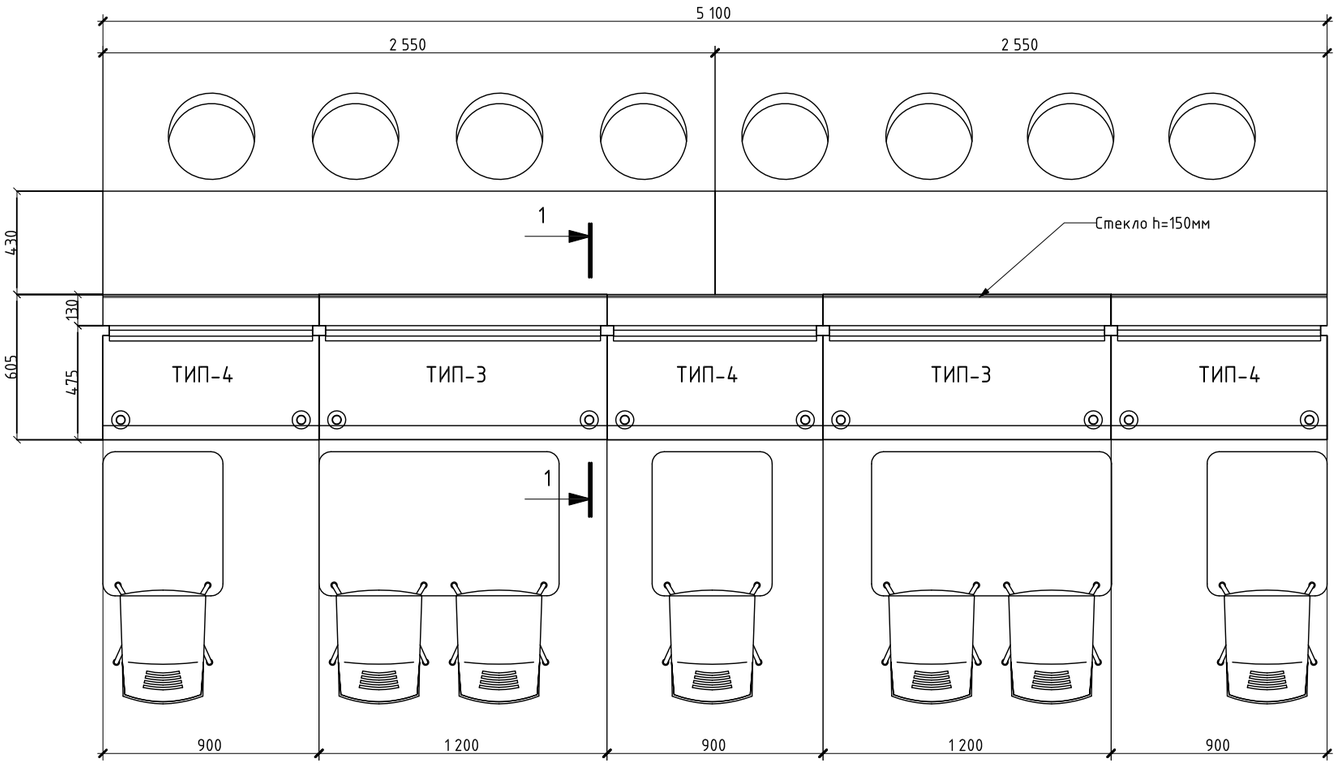

1 - 1

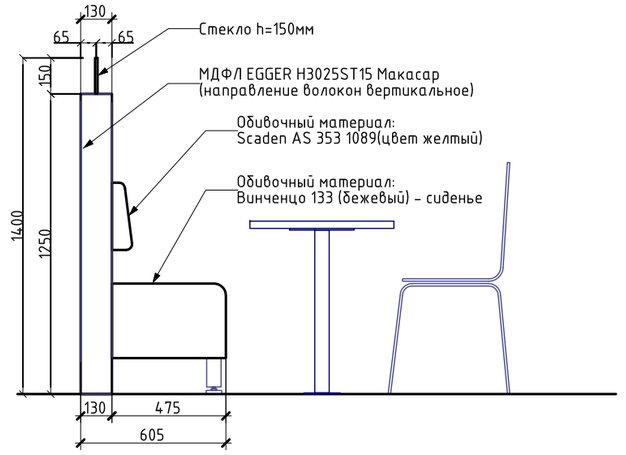

1. Перед началом работ,все размеры и отметки проверить по месту;
2. Перед изготовлением изделия провести замеры и уточнить габариты ;
3. Все несоответствующие размеры и отметки согласовать с авторами;
4. Данный лист смотреть с листом 4.

						88/2013-П		
						г.Москва, ул. Авиамоторная, д.12		
Изм.	Кол.уч	Лист	№док.	Подпись	Дата	Ресторан быстрого обслуживания "Бургер Кинг"	Стадия	Лист	Листов
							Р	32	
ГАП		Посуйко				Элементы зала. ДиванТип-3,4.	ООО "АПБ" ДЕЛЬТА		
ГИП		Горбунов							
Разработал		Борисенко							
Н.Контр		Ситникова							

Согласовано

Взам. инв. №

Подп. и дата

Инв. № подл.

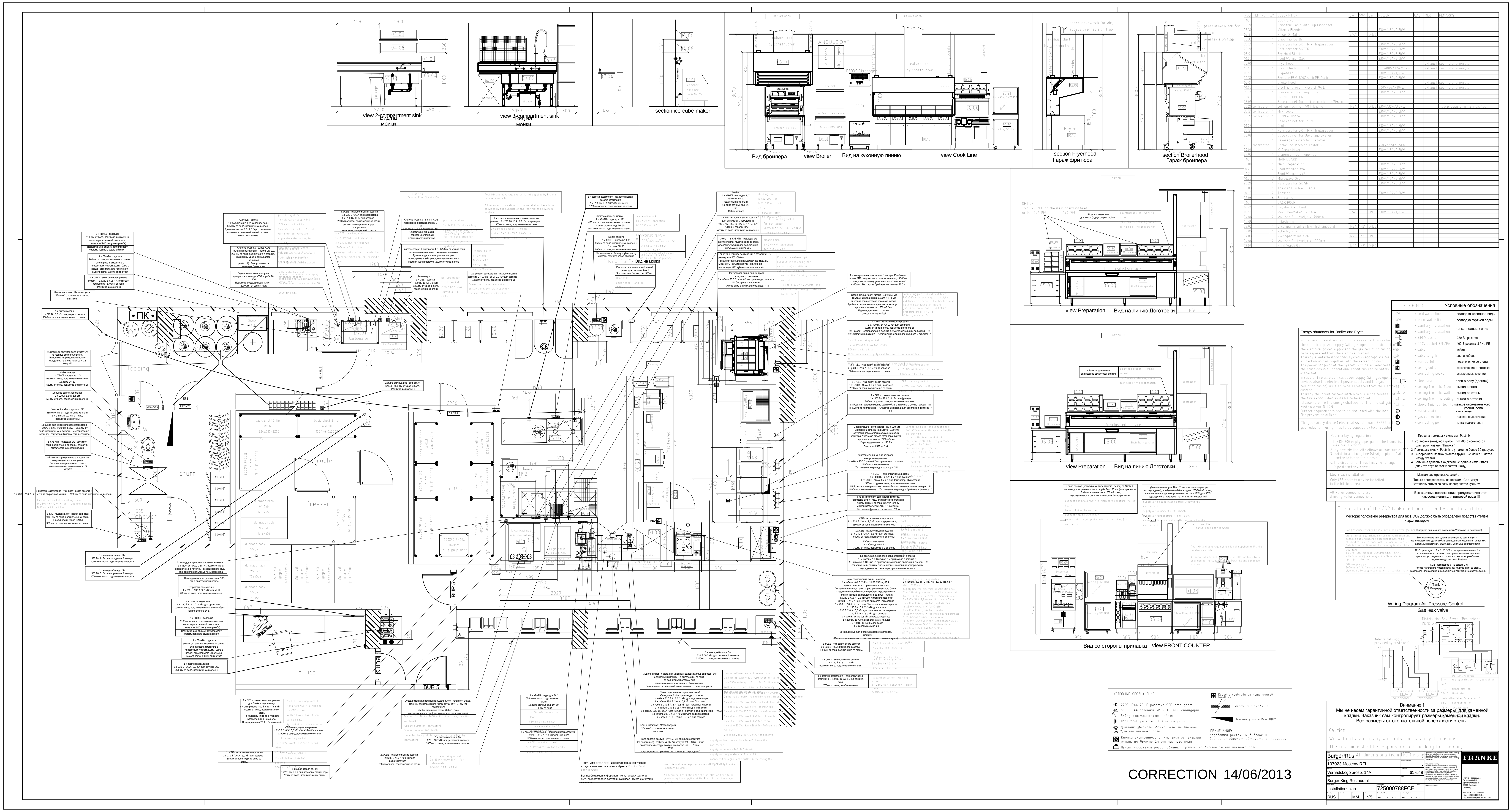

POS	ITEM-No	QYT	DESCRIPTION	CW	WW	SW	POWER	GAS	MISC	REMARKS
03			COOK LINE							
05.20		1	Smoothie Table with Cup Dispenser							
05.30		1	Vitamix Blender				230V/16A/0.5kW			
05.31		1	Rinse-O-Matic	3/4"		DN50				
05.32		1	Smoothie Ice-Bin							
20.21		1	Refrigerator SKTTR with glassdoor				230V/16A/0.2kW			
20.20		1	Refrigerator SKTTR				230V/16A/0.2kW			
03.01		1	Fry Hold Station				230V/16A/3.3kW			
10.20		1	Food Warmer 2x4				230V/16A/2.6kW			
13.00		1	Fryerhood						exhaust	see installation plan
10.10		1	Fryer Electro FFFFF				5 x 400V/32A/14kW		exhaust	see installation plan
03.51		1	Dispenser				230V/16A/1.5kW			
20.30		1	Freezer FFV-810S with PF-Rack				230V/16A/0.5kW			
02.01		1	Broilerhood						exhaust	see installation plan
10.00		1	Electric-Broiler Nieco JF 94 E				400V/64A/19kW		exhaust	see installation plan
20.31		1	Freezer with sliding doors				230V/16A/0.5kW			
04			FRONT COUNTER							
05.09		1	Base cabinet for coffee-machine / 706mm							
30.20	contractor	1	coffee machine - WMF Bistro	1/2"		DN50	230V/32A/3.5kW			flow pressure min 2-max 7 bar
30.21	contractor	1	Milk-cooler				230V/16A/0.5kW			
30.22	contractor	1	BUNN - HW2A				230V/16A/3.0kW			
05.01		1	Base cabinet for Chute							
01.03		1	Chute				230V/16A/2.8kW			
20.21		1	Refrigerator SKTTR with glassdoor				230V/16A/0.2kW			
05.08		1	Base cabinet for Beverage System							
		1	Beverage System by Customer							
20.10	contractor	1	Shake-Ice-Machine Taylor 606				400V/32A/6.5kW			
39.04		1	X-Cream Mixer				230V/16A/0.5kW			
39.05		1	Dispenser fuer Toppings							
05			MAIN BOARD							
05.00		1	Main Preparation				230V/16A/0.5kW			
10.20		2	Food Warmer 3x4				230V/16A/2.9kW			
10.21		1	Food Warmer 4x2				230V/16A/2.6kW			
10.30		3	Microwave Oven				230V/16A/2.9kW			
20.20		1	Refrigerator SK SR				230V/16A/0.5kW			
05.03		1	Toaster Bun Rack Table							
10.60		2	Toaster				230V/16A/3.3kW			
12.06		6	Bun carts							
07			BACK ROOM							
07.01		1	Bag-In-Box Stand							
06.51		1	Ice-Cube-Maker Q-214 A	3/4"		DN50	230V/16A/1.0kW			
14.06		2	wall shelf 1-level, fix 700mm							
14.05		1	splash protector							
17.02		1	3-compartment sink with drainboard	1/2"	1/2"	DN50				
14.05		1	splash protector							
17.03		1	2-compartment sink	1/2"	1/2"	DN50				
14.06		2	wall shelf 1-level, fix 1000mm							
17.04		1	Hand Wash Basin	1/2"	1/2"	DN50				

Согласовано

Взам. инв. №

Подп. и дата

Инв. № подл.

ПРИМЕЧАНИЯ :

1. План ТХ дан иформативно. Данный план являлся частью задания на проектирование

						88/2013-П
						г.Москва, ул. Авиамоторная, д.12
Изм.	Кол.уч	Лист	№док.	Подпись	Дата	
					06.2013	Ресторан быстрого обслуживания "Бургер Кинг"
ГАП		Посуйко				Стадия: Р / Лист: Н2 / Листов:
ГИП		Горбунов				
Разработал		Борисенко				Технологический проект
Н.Контр		Ситникова				ООО "АПБ" ДЕЛЬТА"