Сан. узел Е
на отм.0.000

Мебель №4

Вид 1

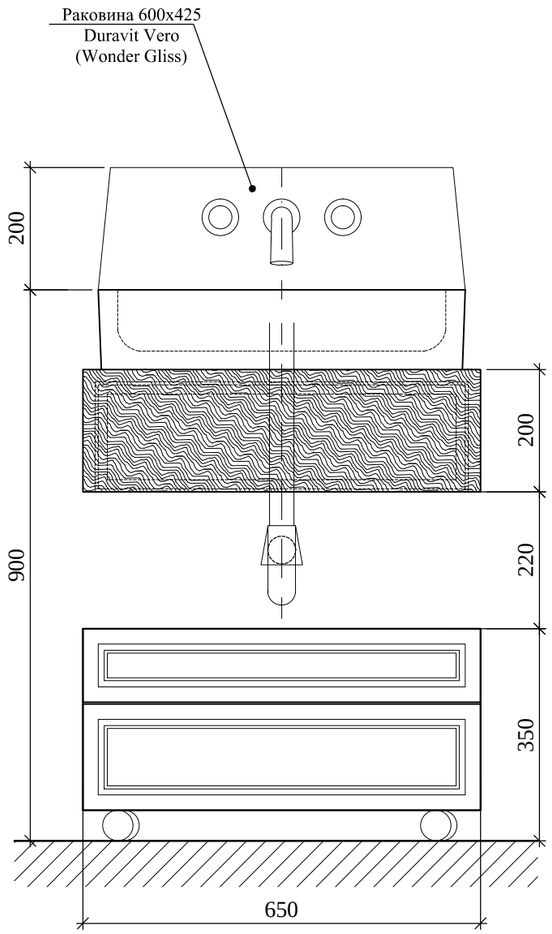

Вид 2

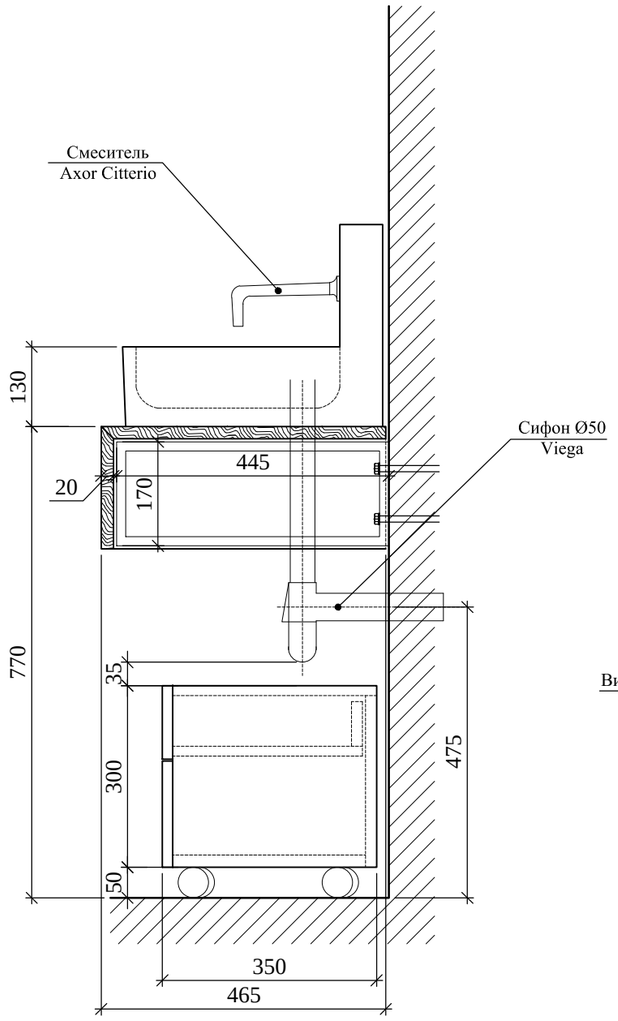

План

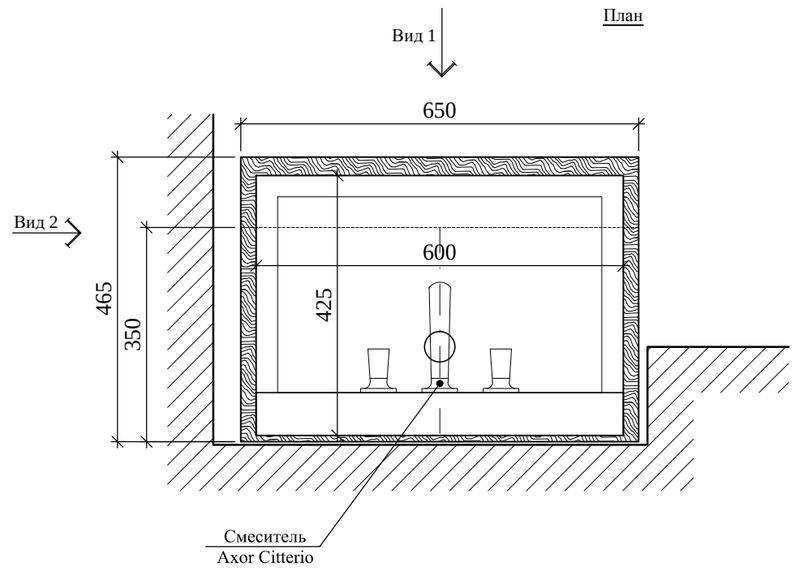

					масштаб	лист	листов
					1:10		