Комната отдыха
План с расстановкой мебели и эл. оборудования на отм.-3,060

-аудио розетки

П -переключатель

-выключатель

Примечание: если не указана высота от пола, то вывод на Н=0,900

-бра

-вывод на указ. высоте

-вывод на потолке

-комп. розетка

-двойная розетка ТФ+комп

-ТФ розетка

-ТВ розетка двойная

-ТВ розетка

-розетка

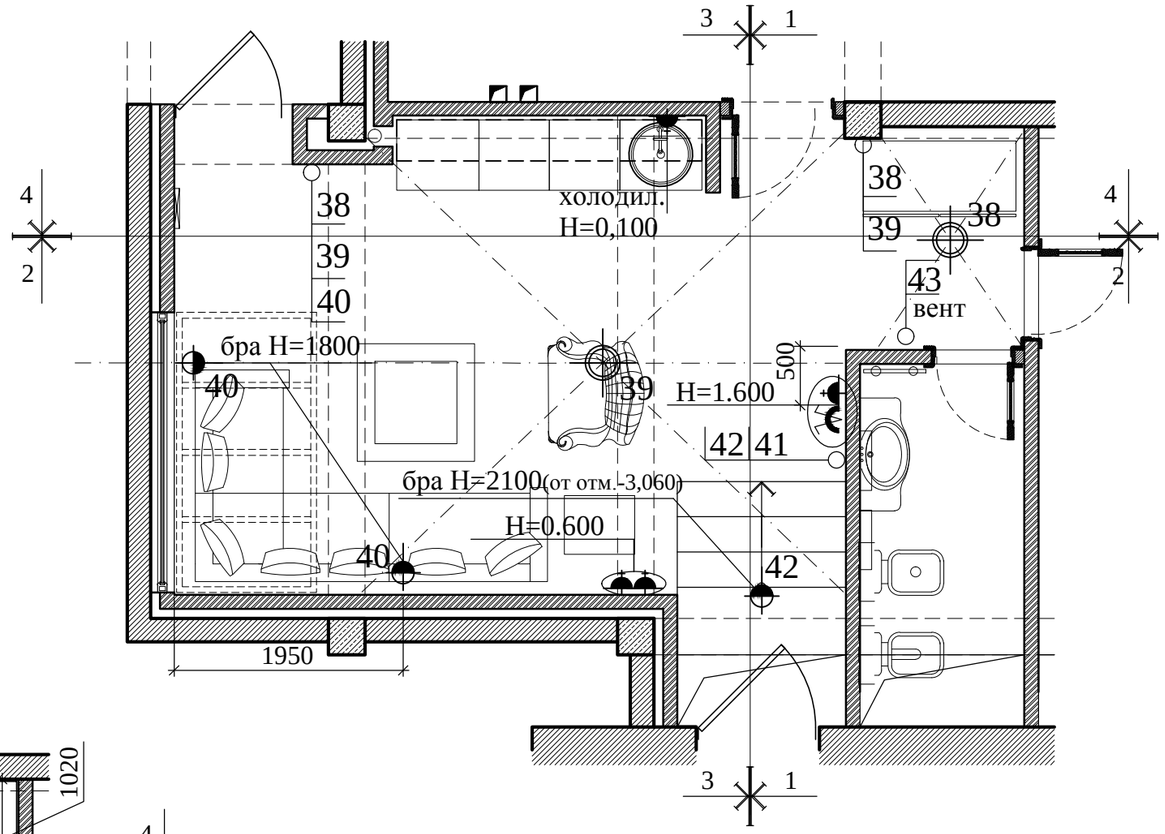

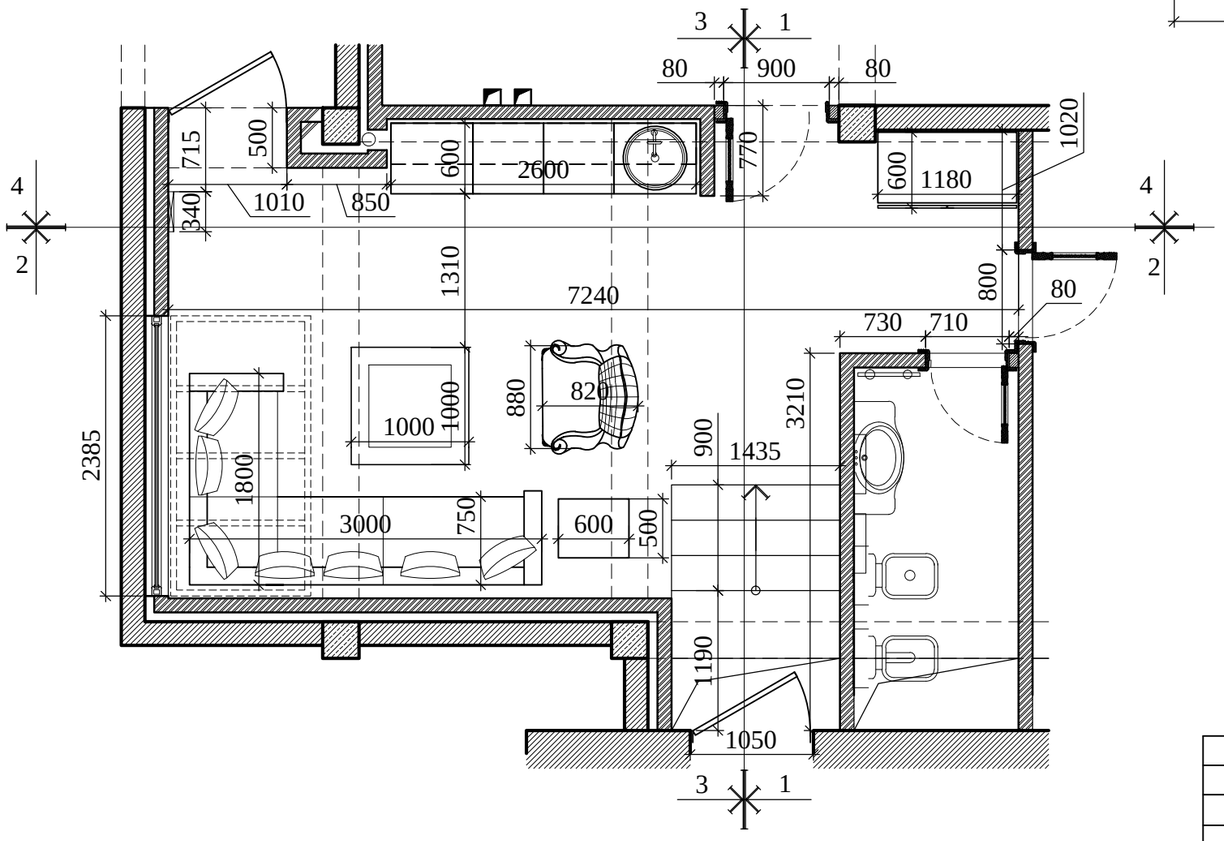

масштаб	лист	листов
1:50		