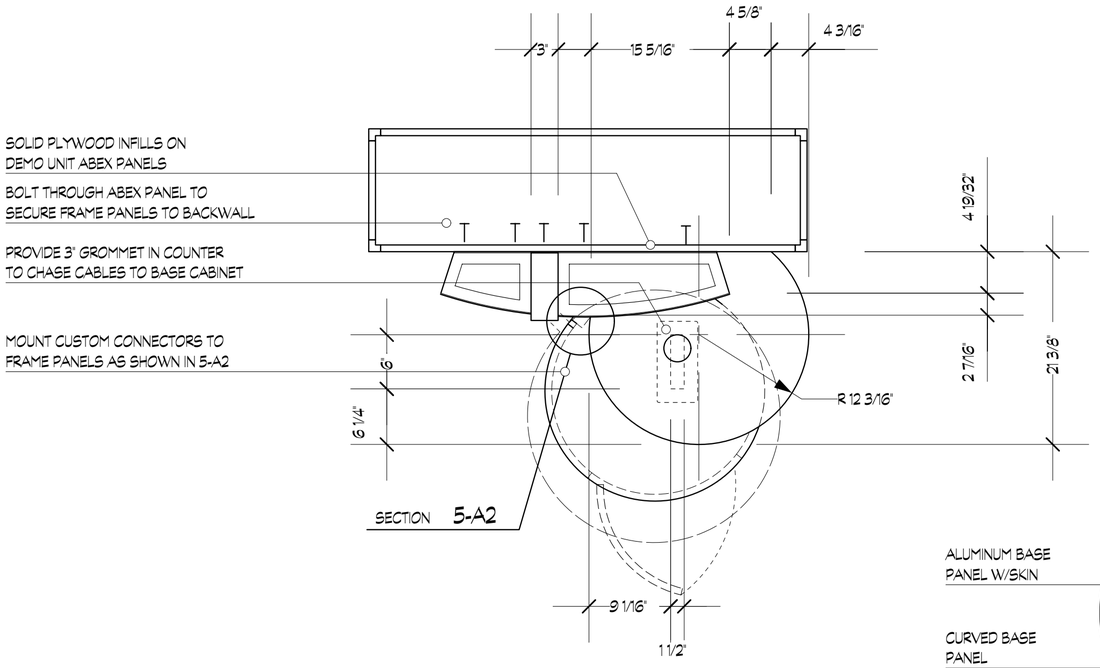

1 / A2 TOP VIEW
Scale: 3/4" = 1'-0"

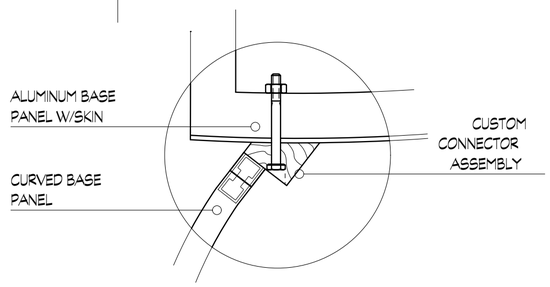

5 / A2 DETAIL
Scale: 3/4" = 1'-0"

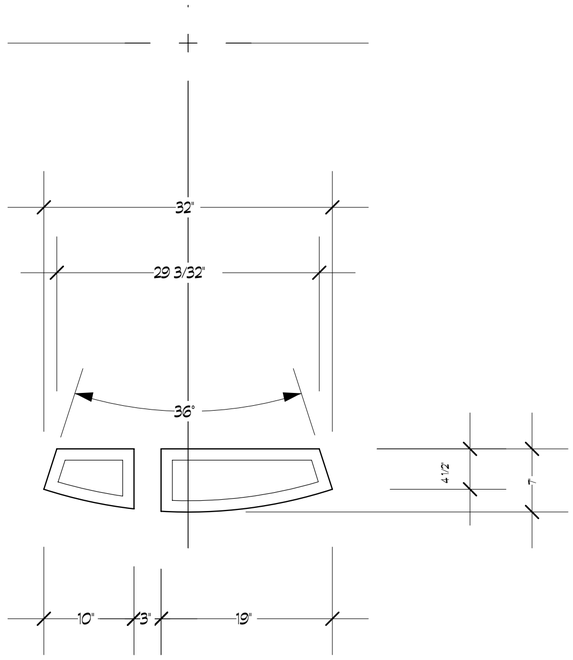

3 / A2 GRID PANEL TOP
Scale: 3/4" = 1'-0"

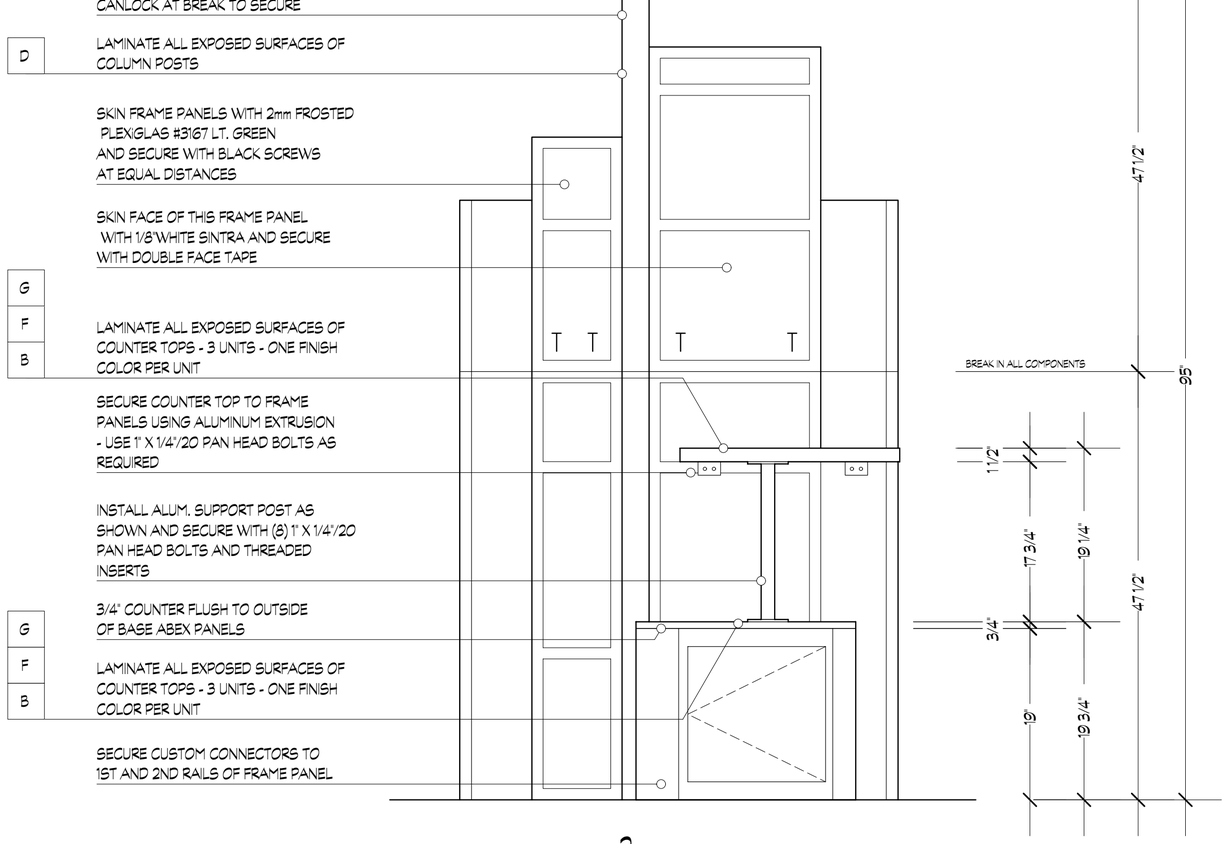

2 / A2 FRONT VIEW
Scale: 3/4" = 1'-0"

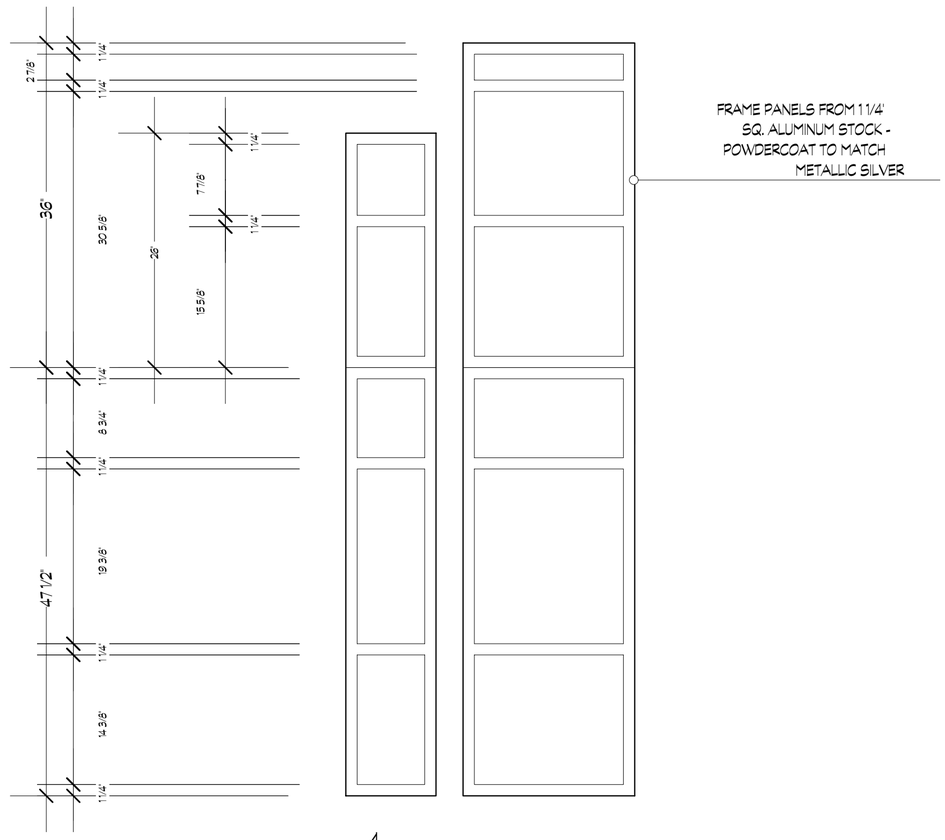

4 / A2 GRID PANEL FRONT
Scale: 3/4" = 1'-0"