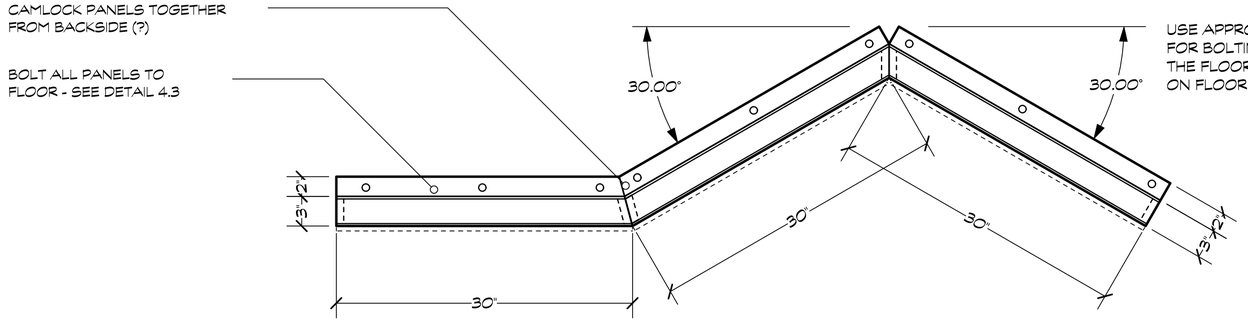

4.1 LIN **TOP**
SCALE: 1" = 1'-0"

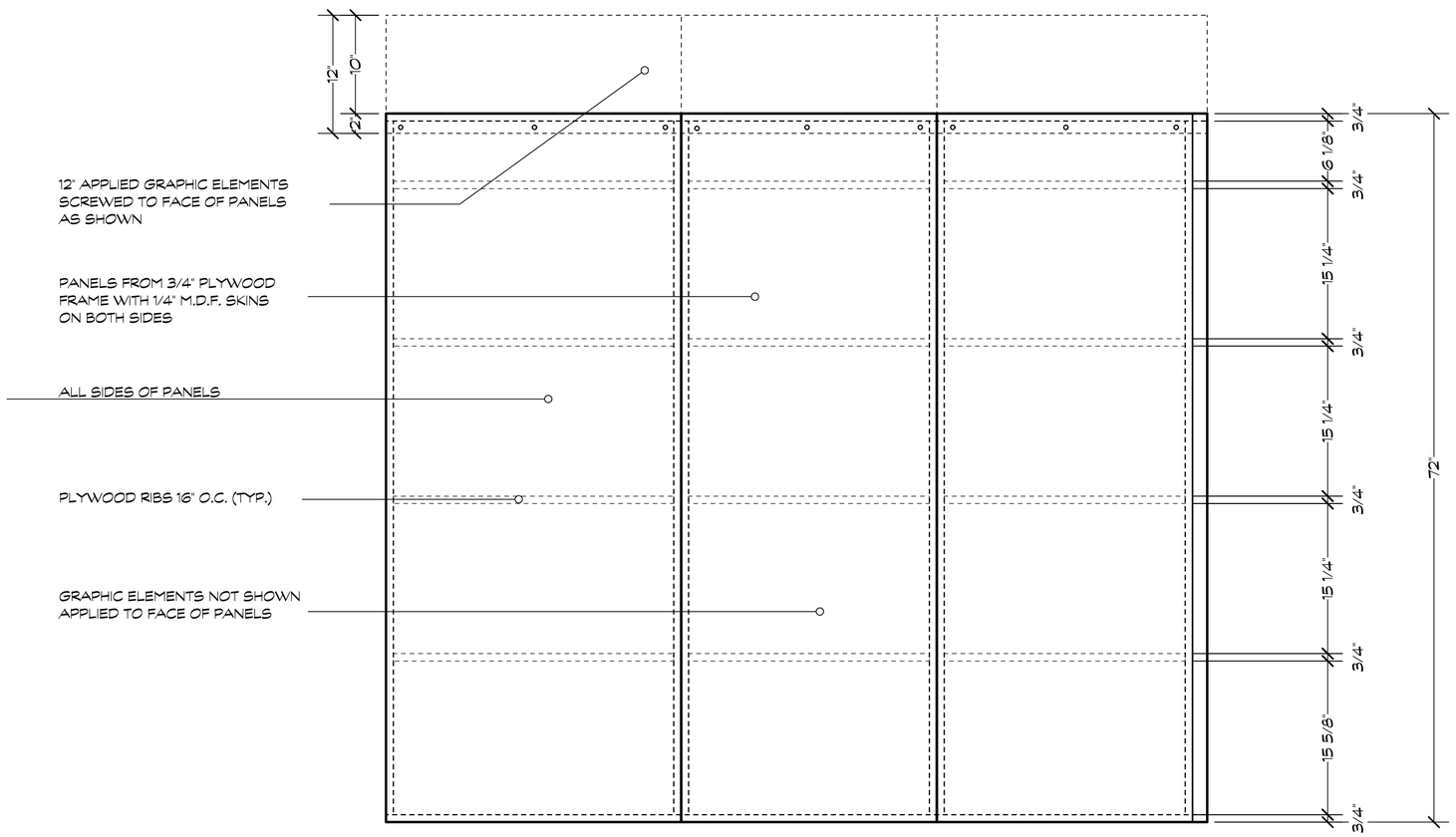

4.2 LIN **FRONT**
SCALE: 1" = 1'-0"

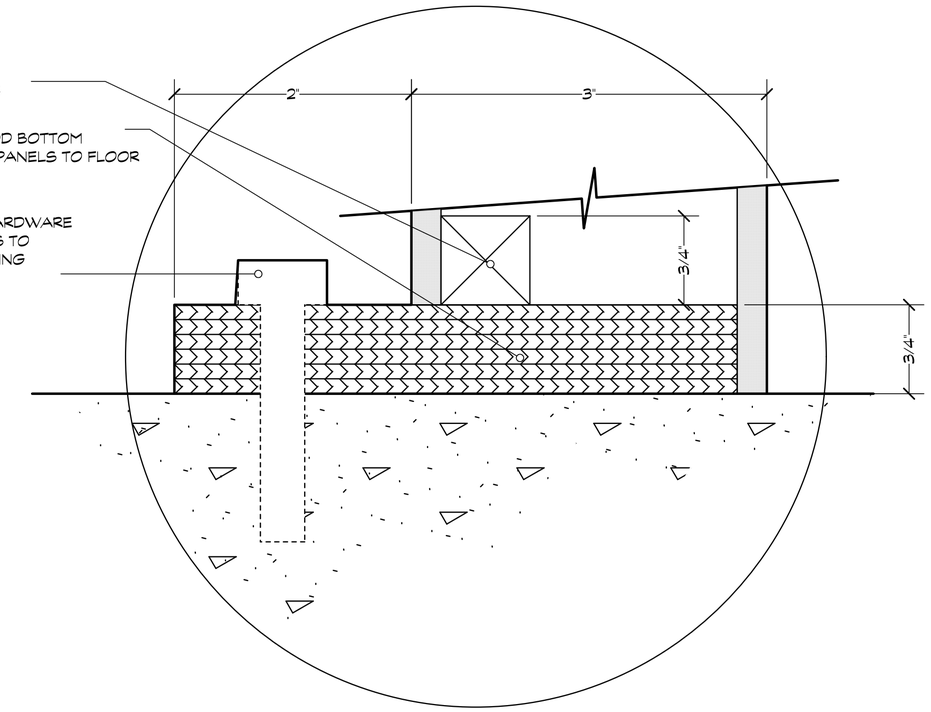

4.3 LIN **DETAIL**
SCALE: ACTUAL SIZE